2015-2016

СВЕТОВЫЕ РЕШЕНИЯ®

Популярные светильники
по популярной цене!

О компании

«Световые решения»® — это торговая марка, зарекомендовавшая себя на рынке с 2006 года как знак качественной и доступной светотехнической продукции. Ассортимент продукции включает светильники уличного и промышленного освещения, прожекторы, лампы, электропатроны, пускорегулирующую аппаратуру. В 2015 году компания расширила область деятельности в области электроснабжения промышленных зданий и открыла новое производство электрощитового оборудования. Сегодня «Световые решения»® — это успешное предприятие с ежегодными объемами производства, исчисляющимися сотнями тысяч единиц.

Наша компания дорожит своей репутацией. Мы тщательно контролируем все этапы производства. Вся продукция марки «Световые решения»® полностью соответствует международным стандартам качества и действующим требованиям ГОСТа. Светотехника «Световые решения»® пользуется спросом не только на территории России, но и в странах СНГ и ближнего зарубежья. За плечами наших специалистов множество выполненных проектов, которыми мы гордимся. Светильники нашего производства освещают участки федеральных трасс, такие как М2, М7, М9, М4 и т. д. Нашу продукцию по достоинству оценили и используют такие крупные корпорации, как «Росатом», «Роснефть», «Лукойл», «Татнефть», «Сибур», «РЖД», «ЭФЕС», «Аэрофлот» и другие крупнейшие российские предприятия.

Мы стремимся обеспечить клиентов самым популярным и проверенным осветительным оборудованием, поэтому особое внимание уделяем исследованиям мировых и российских рыночных тенденций. «Световые решения»® предлагает партнерам максимально выгодные условия сотрудничества. Нашим основным преимуществом является ликвидная продукция по самым конкурентоспособным ценам.

Обратитесь к нам и убедитесь, что мы предлагаем отличное качество и превосходный сервис. Сотрудничество с нами — это ваше конкурентное преимущество.

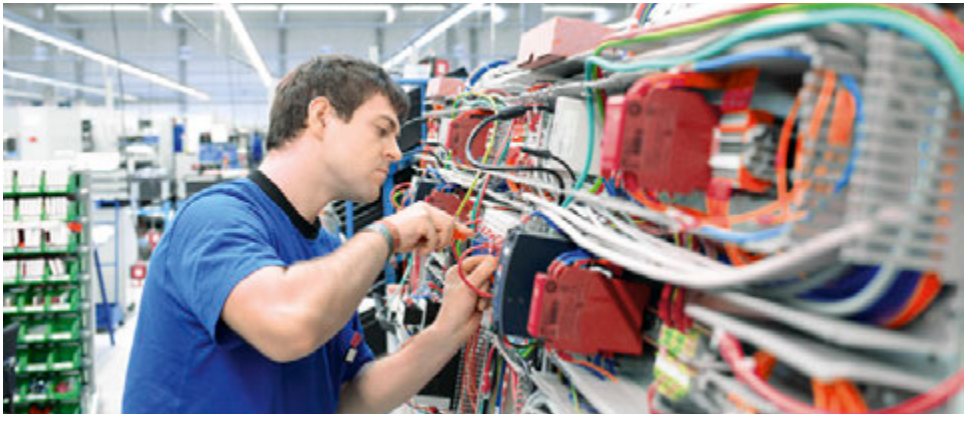

Оглавление

Уличное освещение

Консольные светильники

03 стр. 4

11 стр. 5

02 стр. 6

06 стр. 7

16 стр. 8

21 стр. 9

НКУ 03 стр. 10

НКУ 11 стр. 11

Консольные светильники

33 стр. 12

Торшерные светильники

05 стр. 14

Прожекторы

ДО 40 стр. 16

31 стр. 17

32 стр. 18

34 стр. 19

35 стр. 20

03 стр. 21

Внутреннее освещение

Промышленные светильники

17 стр. 23

07 алюмин. стр. 24

07 поликарб. стр. 25

НСП 07 стр. 26

ДСП 07 стр. 27

Тепличные светильники

01 стр. 29

Линейные светильники

ЛПО 43 стр. 31

ЛСП 14 стр. 32

ДСП 14 стр. 33

ДСП 41 стр. 34

Комплектующие

Светодиодная лампа

стр. 36

Лампы газоразрядные

ДНаТ стр. 37

ДРИ стр. 37

ДРЛ стр. 37

ДРВ стр. 37

Патроны

керамич. стр. 38

карболит. стр. 38

Дроссели

стр. 39

ИЗУ

стр. 40

Стартеры

стр. 40

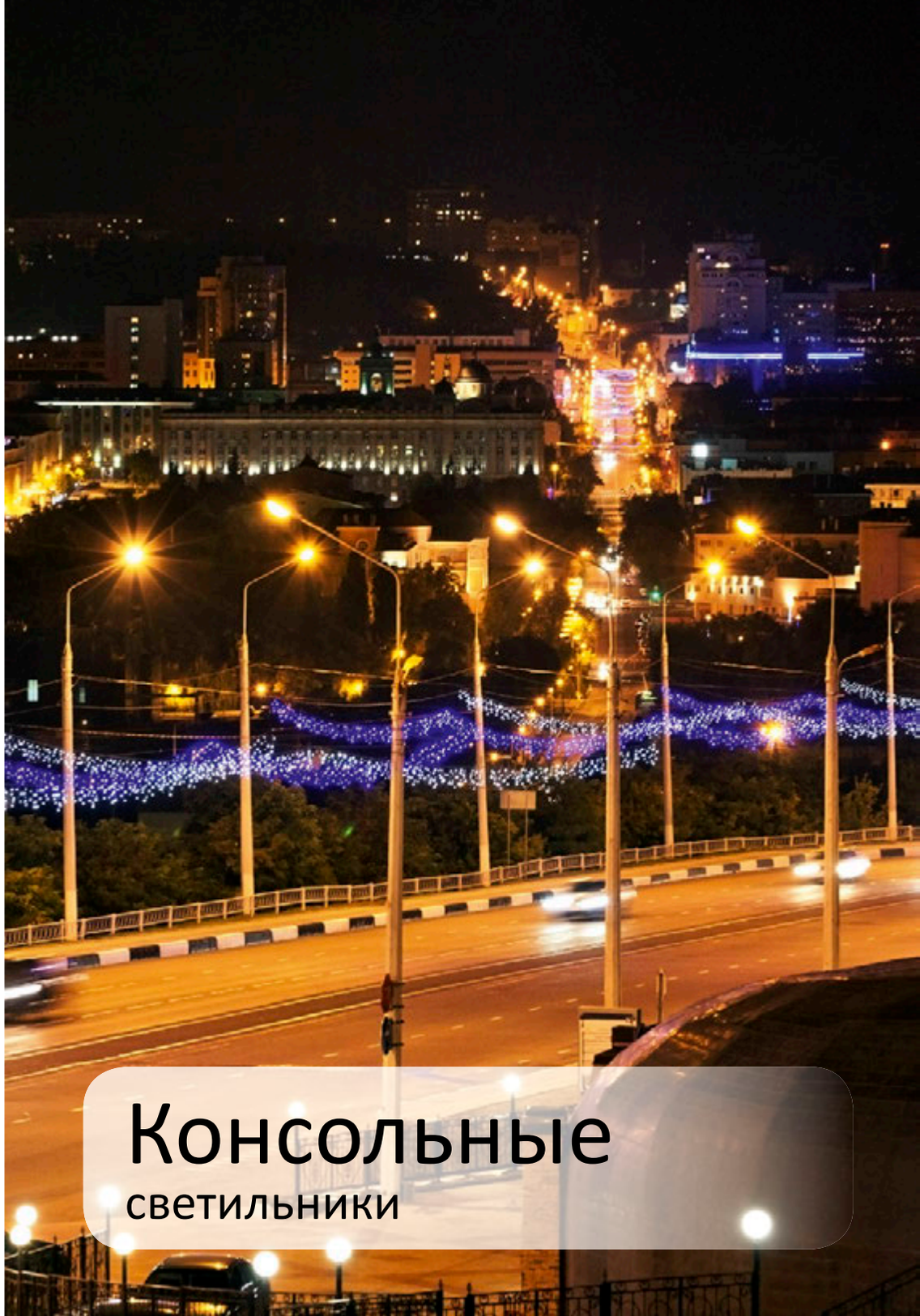

Консольные
светильники

Серия 03

Степень защиты	IP54
Климатическое исполнение	У1, УХЛ1
КПД светильника, %	70
Тип ламп	ДНаТ, ДРЛ, ДРИ
Патрон	Керам. Е27, Е40
Тип КСС	Ш
Номинальная частота, Гц	50-60
Напряжение, В	220±10%

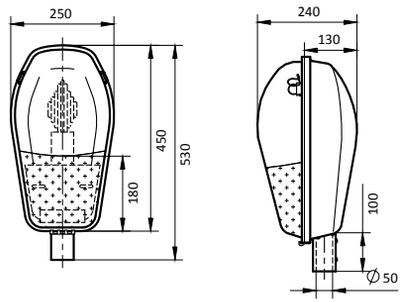

Преимущества

- Корпус-отражатель не подвержен коррозии
- Применение корпуса-отражателя позволяет уменьшить массу и стоимость светильника
- Простота в установке
- Рассеиватель из светостабилизированного поликарбоната устойчив к воздействию ультрафиолета
- Степень защиты светильника IP54

Конструкция

- Корпус-отражатель изготовлен методом глубокой вытяжки из алюминиевого проката с последующим электрохимическим полированием и оксидированием
- Рассеиватель из светостабилизированного поликарбоната
- Силиконовая прокладка
- Защелки из нержавеющей стали
- Конструкция рассчитана на комплектацию с газоразрядными лампами номинальной мощностью не более 250 Вт

Модификации

Наименование	Артикул	Номинальная мощность, Вт	Тип лампы	Патрон	Масса (не более), кг
РКУ 03-125-001	4650063179937	125	ДРЛ	Е27	2,3
РКУ 03-250-001	4650063179944	250	ДРЛ	Е40	3,3
ЖКУ/ГКУ 03-70-001	4650063179951	70	ДНаТ/ДРИ	Е27	2,2
ЖКУ/ГКУ 03-100-001	4650063179968	100	ДНаТ/ДРИ	Е40	2,7
ЖКУ/ГКУ 03-150-001	4650063179975	150	ДНаТ/ДРИ	Е40	3,2

Серия 11

Степень защиты	IP54
Климатическое исполнение	У1, УХЛ1
КПД светильника, %	70
Тип ламп	ДНаТ, ДРЛ, ДРИ
Патрон	Керам. Е27, Е40
Тип КСС	Ш
Номинальная частота, Гц	50-60
Напряжение, В	220±10%

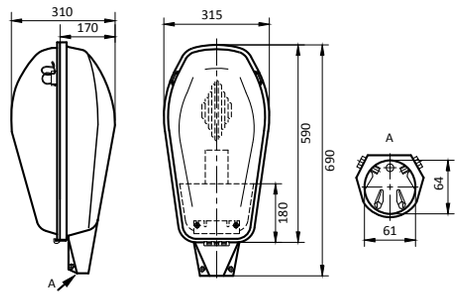

Преимущества

- Корпус светильника не подвержен коррозии
- Применение корпуса-отражателя позволяет уменьшить массу и улучшить тепловой режим лампы
- Максимальная мощность 400 Вт
- Рассеиватель из светостабилизированного поликарбоната устойчив к воздействию ультрафиолета
- Простота в установке
- Степень защиты всего светильника IP54

Конструкция

- Корпус-отражатель изготовлен методом глубокой вытяжки из алюминиевого проката с последующим электрохимическим полированием и оксидированием
- Рассеиватель из светостабилизированного поликарбоната
- Силиконовая прокладка
- Защелки из нержавеющей стали

Модификации

Наименование	Артикул	Номинальная мощность, Вт	Тип лампы	Патрон	Масса (не более), кг
ЖКУ/ГКУ 11-70-001	4650063172006	70	ДНаТ/ДРИ	Е27	2,2
ЖКУ/ГКУ 11-100-001	4650063176967	100	ДНаТ/ДРИ	Е40	2,4
ЖКУ/ГКУ 11-150-001	4650063177315	150	ДНаТ/ДРИ	Е40	3,7
ЖКУ/ГКУ 11-250-001	4650063177346	250	ДНаТ/ДРИ	Е40	3,6
ЖКУ/ГКУ 11-400-001	4650063177360	400	ДНаТ/ДРИ	Е40	5,1
РКУ 11-125-001	4650063177384	125	ДРЛ	Е27	1,9
РКУ 11-250-001	4650063177407	250	ДРЛ	Е40	3,1
РКУ 11-400-001	4650063177421	400	ДРЛ	Е40	3,5

Серия 02

Степень защиты	IP53/23
Климатическое исполнение	У1, УХЛ1
КПД светильника, %	55/65
Тип ламп	ДНаТ, ДРЛ, ДРИ
Патрон	Керам. Е27, Е40
Тип КСС	К
Номинальная частота, Гц	50-60
Напряжение, В	220±10%

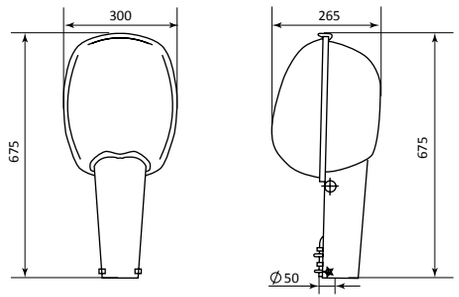

Преимущества

- Ударопрочные корпус и рассеиватель
- Разделенные оптический и ПРА отсеки
- Максимальная мощность до 400 Вт
- Модификации со стеклом и без
- Удобство обслуживания благодаря функциональному дизайну

Конструкция

- Корпус и отражатель изготовлены из стального проката и покрыты белой порошковой эмалью
- Основание из штампованной стали
- Уплотнитель из резины
- Доступ к оптическому отсеку осуществляется снизу, открытием двух защелок из нержавеющей стали

Модификации

Наименование	Артикул	Номинальная мощность, Вт	Тип лампы	Патрон	Степень защиты	Масса (не более), кг
РКУ 02-125-003	4620014037708	125	ДРЛ	Е27	IP53/23	5,1
РКУ 02-250-003	4620014037715	250	ДРЛ	Е40	IP53/23	6,1
РКУ 02-400-003	4620014038330	400	ДРЛ	Е40	IP53/23	6,7
ЖКУ/ГКУ 02-70-003	4620014037722	70	ДНаТ/ДРИ	Е27	IP53/23	4,9
ЖКУ/ГКУ 02-100-003	4620014037739	100	ДНаТ/ДРИ	Е40	IP53/23	5,2
ЖКУ/ГКУ 02-150-003	4620014037746	150	ДНаТ/ДРИ	Е40	IP53/23	5,8
ЖКУ/ГКУ 02-250-003	4620014037753	250	ДНаТ/ДРИ	Е40	IP53/23	6,9
ЖКУ/ГКУ 02-400-003	4620014038347	400	ДНаТ/ДРИ	Е40	IP53/23	9,6
РКУ 02-125-004	4620014037760	125	ДРЛ	Е27	IP23/23	4,6
РКУ 02-250-004	4620014037777	250	ДРЛ	Е40	IP23/23	5,6
РКУ 02-400-004	4620014037784	400	ДРЛ	Е40	IP23/23	6,2
ЖКУ/ГКУ 02-70-004	4620014037791	70	ДНаТ/ДРИ	Е27	IP23/23	4,4
ЖКУ/ГКУ 02-100-004	4620014037807	100	ДНаТ/ДРИ	Е40	IP23/23	4,7
ЖКУ/ГКУ 02-150-004	4620014037814	150	ДНаТ/ДРИ	Е40	IP23/23	5,3
ЖКУ/ГКУ 02-250-004	4620014037821	250	ДНаТ/ДРИ	Е40	IP23/23	6,4
ЖКУ/ГКУ 02-400-004	4620014038446	400	ДНаТ/ДРИ	Е40	IP23/23	9,4
НКУ 02-003 Е27	4620014037838	-	КЛЛ/ДРВ/ЛОН	Е27	IP23/23	2,4
НКУ 02-003 Е40	4620014037845	-	КЛЛ/ДРВ/ЛОН	Е40	IP23/23	2,8

- 003 – с защитным стеклом из поликарбоната, степень защиты оптического отсека IP53, 675x265x300
- 004 - без защитного стекла из поликарбоната, степень защиты оптического отсека IP23, 675x165x300

Серия 06

Степень защиты	IP53/23
Климатическое исполнение	УХЛ1
КПД светильника, %	65/70
Тип ламп	ДНаТ, ДРЛ, ДРИ
Патрон	Керам. Е27, Е40
Тип КСС	Ш
Номинальная частота, Гц	50-60
Напряжение, В	220±10%

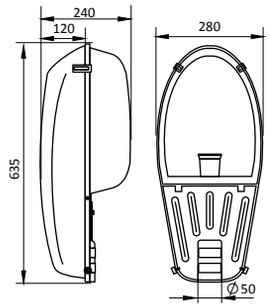

Преимущества

- Ударопрочные корпус и рассеиватель
- Разделенные оптический и ПРА отсеки
- Максимальная мощность до 400 Вт
- Модификации со стеклом и без него
- Удобство обслуживания благодаря функциональному дизайну

Конструкция

- Корпус и отражатель изготовлены из стального проката и покрыты белой порошковой эмалью
- Основание из штампованной стали
- Уплотнитель из резины
- Доступ к оптическому отсеку осуществляется снизу, открытием двух защелок из нержавеющей стали

Модификации

Наименование	Артикул	Номинальная мощность, Вт	Тип лампы	Патрон	Степень защиты	Масса (не более), кг
РКУ 06-125-001	4620014037418	125	ДРЛ	Е27	IP53/23	3,4
РКУ 06-250-001	4620014037425	250	ДРЛ	Е40	IP53/23	4,2
РКУ 06-400-001	4620014038453	400	ДРЛ	Е40	IP53/23	4,2
ЖКУ/ГКУ 06-70-001	4620014037432	70	ДНаТ/ДРИ	Е27	IP53/23	3,3
ЖКУ/ГКУ 06-100-001	4620014037449	100	ДНаТ/ДРИ	Е40	IP53/23	3,9
ЖКУ/ГКУ 06-150-001	4620014037456	150	ДНаТ/ДРИ	Е40	IP53/23	4,0
ЖКУ/ГКУ 06-250-001	4620014037463	250	ДНаТ/ДРИ	Е40	IP53/23	4,2
ЖКУ/ГКУ 06-400-001	4620014038286	400	ДНаТ/ДРИ	Е40	IP53/23	7,7
РКУ 06-125-002	4620014037470	125	ДРЛ	Е27	IP23/23	3,4
РКУ 06-250-002	4620014037487	250	ДРЛ	Е40	IP23/23	4,2
РКУ 06-400-002	4620014037494	400	ДРЛ	Е40	IP23/23	6,7
ЖКУ/ГКУ 06-70-002	4620014037500	70	ДНаТ/ДРИ	Е27	IP23/23	3,3
ЖКУ/ГКУ 06-100-002	4620014037517	100	ДНаТ/ДРИ	Е40	IP23/23	3,6
ЖКУ/ГКУ 06-150-002	4620014037524	150	ДНаТ/ДРИ	Е40	IP23/23	4,0
ЖКУ/ГКУ 06-250-002	4620014037531	250	ДНаТ/ДРИ	Е40	IP23/23	4,2
ЖКУ/ГКУ 06-400-002	4620014038293	400	ДНаТ/ДРИ	Е40	IP23/23	7,7
НКУ 06-001 Е27	4620014037548	-	КЛЛ/ДРВ/ЛОН	Е27	IP53/23	2,8
НКУ 06-001 Е40	4620014037555	-	КЛЛ/ДРВ/ЛОН	Е40	IP53/23	2,8

- 001 – с защитным стеклом из поликарбоната, степень защиты оптического отсека IP53, 635x280x240
- 002 - без защитного стекла из поликарбоната, степень защиты оптического отсека IP23, 635x280x120

Серия 16

Степень защиты	IP54/23
Климатическое исполнение	У1, УХЛ1
КПД светильника, %	70/75
Тип ламп	ДНаТ, ДРЛ, ДРИ
Патрон	Керам. Е27, Е40
Тип КСС	ШБ/ШО
Номинальная частота, Гц	50-60
Напряжение, В	220±10%

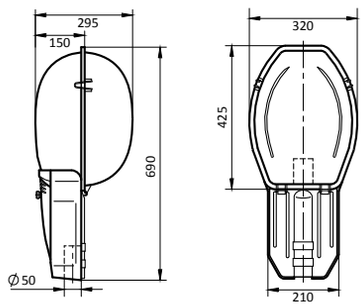

Преимущества

- Самая популярная модель консольного светильника в РФ
- Виброустойчивый корпус
- Ударопрочный рассеиватель устойчив к воздействию ультрафиолета
- Отражатель из алюминия не подвержен коррозии
- Цепочка для крепления крышки отсека ПРА предотвращает падение крышки при монтаже
- Самозажимная клеммная колодка для быстрого подключения

Конструкция

- Крышка отсека ПРА изготовлена из термостойкой ударопрочной пластмассы
- Основание отсека ПРА изготовлено из стали методом штамповки и защищено порошковой эмалью
- Отражатель изготовлен из светотехнического алюминия методом глубокой вытяжки с последующим электрохимическим полированием и анодированием
- Герметизирующая силиконовая прокладка между стеклом и оптическим отсеком
- Защелка для рассеивателя изготовлена из нержавеющей стали

Модификации

Наименование	Артикул	Номинальная мощность, Вт	Тип лампы	Патрон	Степень защиты	Масса (не более), кг
ЖКУ/ГКУ 16-70-001	4650063177636	70	ДНаТ/ДРИ	Е27	IP54/23	6,5
ЖКУ/ГКУ 16-100-001	4650063177643	100	ДНаТ/ДРИ	Е40	IP54/23	6,6
ЖКУ/ГКУ 16-150-001	4650063177650	150	ДНаТ/ДРИ	Е40	IP54/23	6,8
ЖКУ/ГКУ 16-250-001	4650063177667	250	ДНаТ/ДРИ	Е40	IP54/23	7,0
ЖКУ/ГКУ 16-250-001Б	4650063177674	250	ДНаТ/ДРИ	Е40	IP54/23	7,0
ЖКУ/ГКУ 16-400-001	4650063177681	400	ДНаТ/ДРИ	Е40	IP54/23	7,5
РКУ 16-125-001	4650063177698	125	ДРЛ	Е27	IP54/23	5,4
РКУ 16-250-001	4650063177704	250	ДРЛ	Е40	IP54/23	6,2
РКУ 16-400-001	4650063177711	400	ДРЛ	Е40	IP54/23	7,5
НКУ 16-001 Е40	4650063177728	-	КЛЛ/ДРВ/ЛОН	Е40	IP54/23	6,0
НКУ 16-001 Е27	4650063177735	-	КЛЛ/ДРВ/ЛОН	Е27	IP54/23	6,0
ЖКУ/ГКУ 16-70-002	4650063177834	70	ДНаТ/ДРИ	Е27	IP23/23	6,3
ЖКУ/ГКУ 16-100-002	4650063177841	100	ДНаТ/ДРИ	Е40	IP23/23	6,4
ЖКУ/ГКУ 16-150-002	4650063177858	150	ДНаТ/ДРИ	Е40	IP23/23	6,6
ЖКУ/ГКУ 16-250-002	4650063179388	250	ДНаТ/ДРИ	Е40	IP23/23	6,8
ЖКУ/ГКУ 16-250-002Б	4650063179395	250	ДНаТ/ДРИ	Е40	IP23/23	6,8
ЖКУ/ГКУ 16-400-002	4650063179401	400	ДНаТ/ДРИ	Е40	IP23/23	7,3
РКУ 16-125-002	4620014030013	125	ДРЛ	Е27	IP23/23	5,2
РКУ 16-250-002	4620014030020	250	ДРЛ	Е40	IP23/23	6,0
РКУ 16-400-002	4620014030037	400	ДРЛ	Е40	IP23/23	7,3

- 001 – ШО, защитное стекло, защита оптического отсека IP54, внешние габариты, 690x320x150 мм
- 002 – ШО, без защитного стекла, защита оптического отсека IP23, внешние габариты 690x320x150 мм
- 001Б – ШБ, защитное стекло, защита оптического отсека IP54, внешние габариты, 690x320x150 мм
- 002Б – ШБ, без защитного стекла, защита оптического отсека IP23, внешние габариты 690x320x150 мм

Серия 21

Степень защиты	IP54/23
Климатическое исполнение	У1, УХЛ1
КПД светильника, %	70/75
Тип ламп	ДНаТ, ДРЛ, ДРИ
Патрон	Керам. Е27, Е40
Тип КСС	ШБ/ШО
Номинальная частота, Гц	50-60
Напряжение, В	220±10%

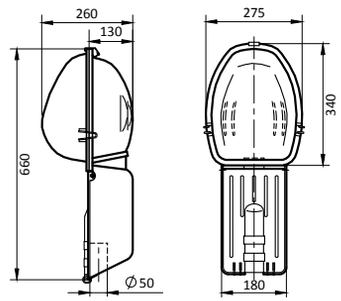

Преимущества

- Вандалозащищённый согласно классу IK10
- Ударопрочный рассеиватель устойчив к воздействию ультрафиолета
- Отражатель из алюминия не подвержен коррозии
- Самозажимная клеммная колодка для быстрого подключения

Конструкция

- Крышка отсека ПРА изготовлена из термостойкой ударопрочной пластмассы
- Основание отсека ПРА изготовлено из стали методом штамповки и защищено порошковой эмалью
- Отражатель изготовлен из светотехнического алюминия методом глубокой вытяжки с последующим электрохимическим полированием и анодированием
- Рассеиватель изготовлен из светостабилизированного ударопрочного поликарбоната

Модификации

Наименование	Артикул	Номинальная мощность, Вт	Тип лампы	Патрон	Степень защиты	Масса (не более), кг
РКУ 21-250-003	4620014030242	250	ДРЛ	Е40	IP54/23	5,3
ЖКУ/ГКУ 21-70-003	4620014030259	70	ДНаТ/ДРИ	Е27	IP54/23	4,3
ЖКУ/ГКУ 21-150-003	4620014030266	150	ДНаТ/ДРИ	Е40	IP54/23	5,0
ЖКУ/ГКУ 21-250-003	4620014030273	250	ДНаТ/ДРИ	Е40	IP54/23	5,3
ЖКУ/ГКУ 21-100-003	4620014030280	100	ДНаТ/ДРИ	Е40	IP54/23	4,4
РКУ 21-250-005	4620014030297	250	ДРЛ	Е40	IP23/23	5,3
ЖКУ/ГКУ 21-70-005	4620014030303	70	ДНаТ/ДРИ	Е27	IP23/23	4,3
ЖКУ/ГКУ 21-150-005	4620014030310	150	ДНаТ/ДРИ	Е40	IP23/23	5,0
ЖКУ/ГКУ 21-250-005	4620014030327	250	ДНаТ/ДРИ	Е40	IP23/23	5,3
ЖКУ/ГКУ 21-100-005	4620014030334	100	ДНаТ/ДРИ	Е40	IP23/23	4,4
РКУ 21-125-004	4620014030341	125	ДРЛ	Е27	IP54/23	5,1
ЖКУ/ГКУ 21-70-004	4620014030358	70	ДНаТ/ДРИ	Е27	IP54/23	4,3
ЖКУ/ГКУ 21-100-004	4620014030365	100	ДНаТ/ДРИ	Е40	IP54/23	4,4
ЖКУ/ГКУ 21-250-004	4620014030372	250	ДНаТ/ДРИ	Е40	IP54/23	5,3
ЖКУ/ГКУ 21-150-004	4620014030389	150	ДНаТ/ДРИ	Е40	IP54/23	5,0
РКУ 21-125-006	4620014030396	125	ДРЛ	Е27	IP23/23	5,1
ЖКУ/ГКУ 21-70-006	4620014030402	70	ДНаТ/ДРИ	Е27	IP23/23	4,3
ЖКУ/ГКУ 21-100-006	4620014030419	100	ДНаТ/ДРИ	Е40	IP23/23	4,4
ЖКУ/ГКУ 21-250-006	4620014030426	250	ДНаТ/ДРИ	Е40	IP23/23	5,3
ЖКУ/ГКУ 21-150-006	4620014030433	150	ДНаТ/ДРИ	Е40	IP23/23	5,0

- 003 – со стеклом, степень защиты оптического отсека IP54, КСС: ШБ
- 004 - со стеклом, степень защиты оптического отсека IP54, КСС: ШО
- 005 - без защитного стекла, IP23, КСС: ШБ
- 006 - без защитного стекла, IP23, КСС: ШО

Серия НКУ 03

Степень защиты	IP54
КПД светильника, %	60/75
Тип ламп	КЛЛ, ДРВ, ЛОН
Патрон	Керам. E27, E40

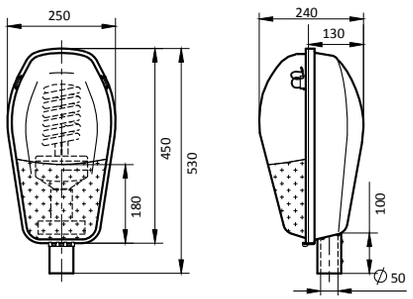

Преимущества

- Корпус светильника не подвержен коррозии
- Применение корпуса-отражателя позволяет уменьшить массу и стоимость светильника
- Рассеиватель из светостабилизированного поликарбоната устойчив к воздействию ультрафиолета
- Простота в установке
- Степень защиты всего светильника IP54

Конструкция

- Максимальная длина (с цоколем) устанавливаемой лампы не должна превышать 32 см, а диаметр - 11см!
- Корпус светильника изготовлен из алюминия с последующим анодированием
- Рассеиватель из светостабилизированного поликарбоната
- Керамический патрон
- Силиконовая прокладка

Модификации

Наименование	Артикул	Патрон	Масса (не более), кг
НКУ 03-001 E27	4650063179982	E27	2,25
НКУ 03-001 E40	4650063179999	E40	2,30

Серия НКУ 11

Степень защиты	IP54
КПД светильника, %	60/75
Тип ламп	КЛЛ, ДРВ, ЛОН
Патрон	Керам. E27, E40

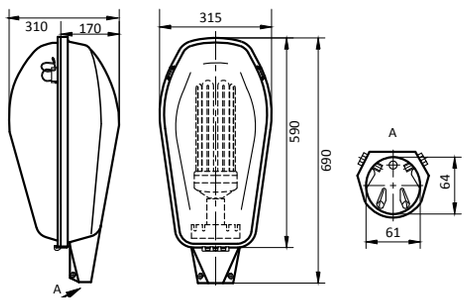

Преимущества

- Габариты корпуса-отражателя позволяют устанавливать в светильник энергосберегающие лампы больших мощностей
- Корпус светильника не подвержен коррозии
- Применение корпуса-отражателя позволяет уменьшить массу и стоимость светильника
- Рассеиватель из светостабилизированного поликарбоната устойчив к воздействию ультрафиолета
- Простота в установке
- Степень защиты всего светильника IP54

Конструкция

- Корпус светильника изготовлен из алюминия с последующим анодированием
- Рассеиватель из светостабилизированного поликарбоната
- Силиконовая прокладка
- Защелки из нержавеющей стали
- Крепежный кронштейн изготовлен из алюминия

Модификации

Наименование	Артикул	Патрон	Масса (не более), кг
НКУ 11-001 E27	4650063177445	E27	5,40
НКУ 11-001 E40	4650063177469	E40	5,45

Серия 33

Степень защиты	IP65/34
Климатическое исполнение	УХЛ1
КПД светильника, %	65
Тип ламп	ДНаТ, ДРЛ, ДРИ, ДНаЗ
Патрон	Керам. E27, E40
Тип КСС	Ш
Номинальная частота, Гц	50-60
Напряжение, В	220±10%

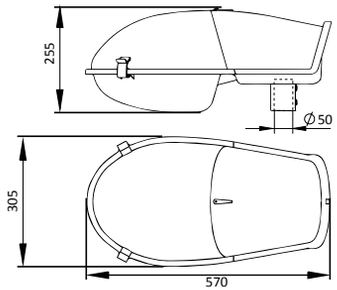

Преимущества

- Экономичный и легкий пластиковый корпус
- Высокая степень защиты IP65 оптического отсека
- Легкий доступ к лампе и ПРА
- Регулировка угла наклона 0° или 90°
- Антивандальность: ударопрочные защитное стекло и корпус
- Современный дизайн и обтекаемая форма

Конструкция

- Оптический отсек и отсек ПРА изготовлены из специализированных пластиков методом литья под давлением
- Отражатель из листовой алюминиевой фольги или из ячеистого листового алюминия ALANOD
- Защитное стекло изготовлено из светостабилизированного поликарбоната
- Наружные металлические элементы имеют гальваническое покрытие

Модификации

Наименование	Артикул	Номинальная мощность, Вт	Тип лампы	Патрон	Степень защиты	Масса (не более), кг
РКУ 33-250-001	4620014039757	250	ДРЛ	E40	IP65/34	3.25
РКУ 33-125-001	4620014039689	125	ДРЛ	E27	IP65/34	2.25
ЖКУ/ГКУ 33-250-001	4620014039733	250	ДНаТ/ДРИ	E40	IP65/34	4.15
ЖКУ/ГКУ 33-150-001	4620014039726	150	ДНаТ/ДРИ	E40	IP65/34	3.15
ЖКУ/ГКУ 33-100-001	4620014039719	100	ДНаТ/ДРИ	E40	IP65/34	2.65
ЖКУ/ГКУ 33-70-001	4620014039702	70	ДНаТ/ДРИ	E27	IP65/34	2.20

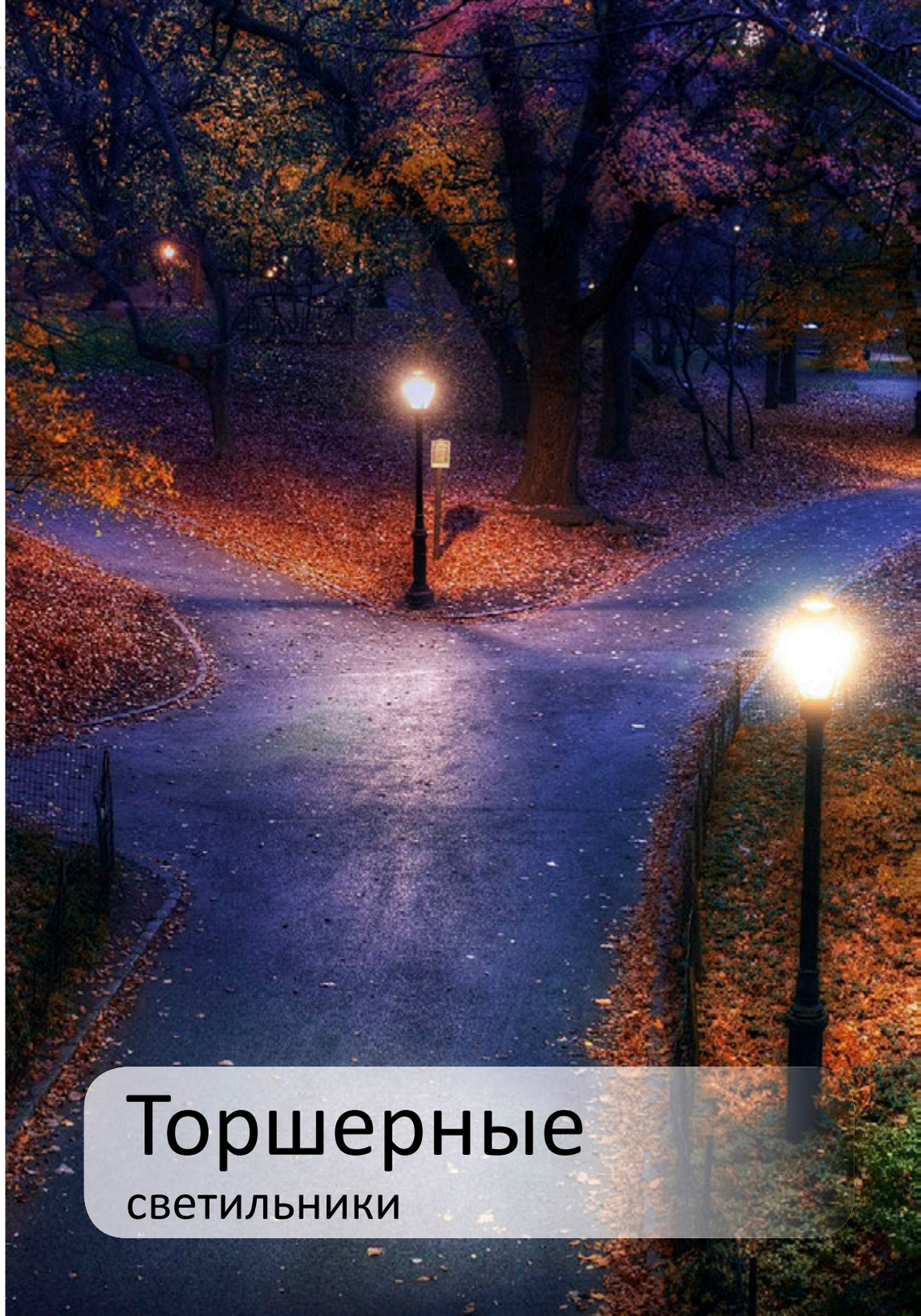

Торшерные
светильники

Торшерные светильники

Серия 05

Степень защиты	IP23
Климатическое исполнение	УХЛ1, У1
КПД светильника, %	60
Тип ламп	ДНаТ, ДРЛ, ДРИ, LED, КЛЛ, ДРВ
Патрон	Керам. Е27, Е40
Тип КСС	С
Номинальная частота, Гц	50-60
Напряжение, В	220±10%

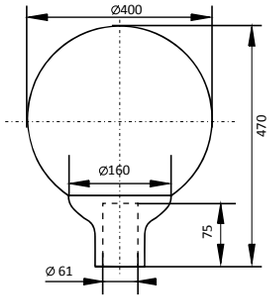

Преимущества

- Антивандальное защитное стекло из поликарбоната
- Минимальное слепящее действие
- Удобство монтажа и обслуживания
- Основание не подвержено коррозии
- Классический дизайн

Конструкция

- Основание изготовлено из термостойкой ударопрочной пластмассы методом литья под давлением
- Рассеиватель изготовлен из ПЭНД методом литья под давлением
- Светильник устанавливается на торшерную опору диаметром 60 мм.

Модификации

Наименование	Артикул	Номинальная мощность, Вт	Тип лампы	Патрон	Масса (не более), кг
РТУ 05-125-004	4620017870050	125	ДРЛ	Е27	4,40
ЖТУ/ГТУ 05-150-004	4620017870036	150	ДНаТ/ДРИ	Е40	4,90
ЖТУ/ГТУ 05-100-004	4620017870029	100	ДНаТ/ДРИ	Е40	4,50
ЖТУ/ГТУ 05-70-004	4620017870043	70	ДНаТ/ДРИ	Е27	3,70
НТУ 05-004 Е27	4620014039344	-	LED, КЛЛ, ДРВ	Е27	2,00
НТУ 05-004 Е40	4620014039559	-	LED, КЛЛ, ДРВ	Е40	2,00

- 004 - рассеиватель из поликарбоната молочно-белый

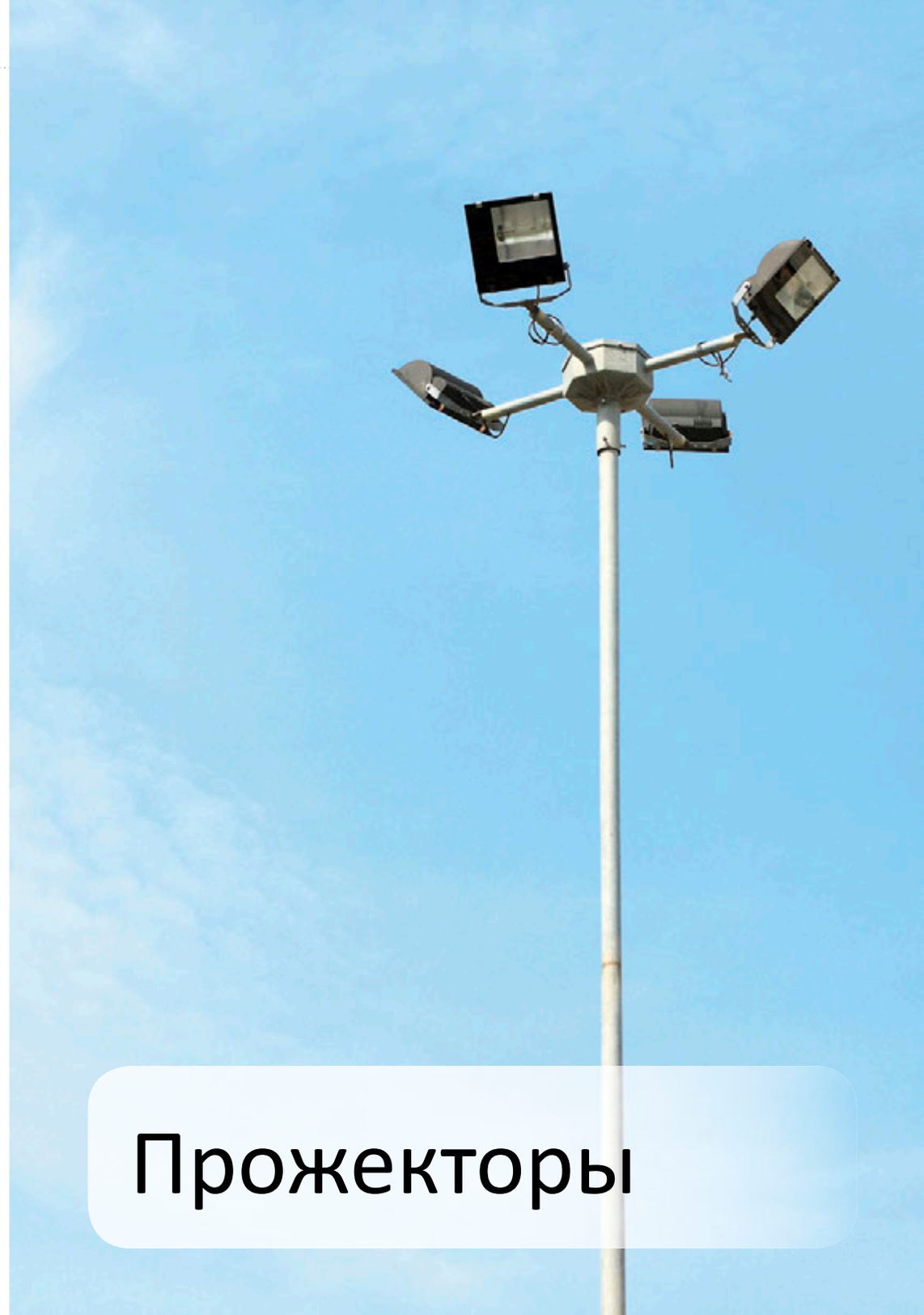

Прожекторы

Серия ДО 40

Степень защиты	IP65
Срок службы	2 года
Эффективность, лм/Вт	70
Цветовая температура, К	4500 (естественный белый)
Индекс цветопередачи	>70
Коэффициент мощности	>0,98
Рабочая температура	-40° … +60°
Номинальная частота, Гц	50-60
Напряжение, В	170-260

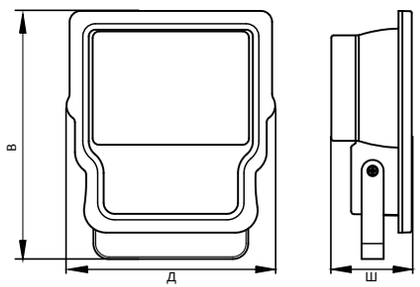

Преимущества

- Быстрая окупаемость
- 2 года гарантии
- Энергоэффективность класса А
- Высокая степень защиты IP65 от воздействий окружающей среды
- Креативная розничная упаковка
- Низкая слепимость

Конструкция

- Корпус изготовлен из специализированного пластика методом литья под давлением
- Радиатор изготовлен из высококачественного алюминия методом экструзии
- Противоударное защитное стекло с матовым покрытием
- Светодиоды типа SMD, производства Epistar (Тайвань)

Модификации

Наименование	Артикул	Номинальная мощность, Вт	Световой поток, лм	Габариты Д, мм	Ш, мм	В, мм	Масса (не более), кг
ДО 40-10-001	4620014039603	10	700	113	50	135	0,6
ДО 40-20-001	4620014039610	20	1400	148	62	175	1,3
ДО 40-30-001	4620014039627	30	2100	148	62	175	2,3
ДО 40-50-001	4620014039634	50	3600	190	73	225	3,3

Серия 31

Степень защиты	IP65
Климатическое исполнение	УХЛ1, ТС1, Т1
КПД светильника, %	60
Тип ламп	ДНаТ, ДРИ
Патрон	Керам. Rx7s
Тип КСС	асимметричная
Номинальная частота, Гц	50-60
Напряжение, В	220±10%

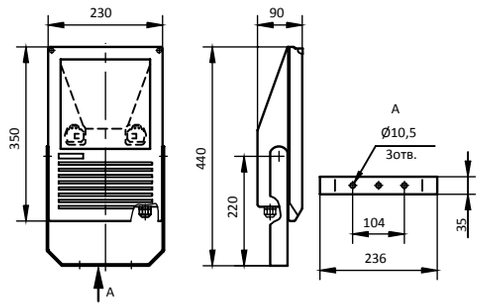

Преимущества

- Высокая степень защиты IP65 от пыли и влаги
- Корпус из алюминиевого сплава не подвержен коррозии
- Отражатель изготовлен из ячеистого высокоэффективного светотехнического алюминия
- Защитное стекло высокой прозрачности устойчиво к воздействию ультрафиолета

Конструкция

- Корпус светильника изготовлен из алюминия методом литья под высоким давлением и покрыт порошковой краской
- Защитное силикатное флоат-стекло высокой прозрачности
- Герметизирующая прокладка из кремнийорганической резины
- Патрон керамический типа Rx7s под линейные лампы
- Подвод питающего провода через самозажимной сальник
- Стальная лира (2,5 мм) для крепления на опорную поверхность
- Цвет по умолчанию: серый

Модификации

Наименование	Артикул	Номинальная мощность, Вт	Тип лампы	Масса (не более), кг
ЖО/ГО 31-70-001	4620014030983	70	ДНаТ/ДРИ	3,5
ЖО/ГО 31-100-001	4620014030990	100	ДНаТ/ДРИ	3,6
ЖО/ГО 31-150-001	4620014031003	150	ДНаТ/ДРИ	4,3

Серия 32

Степень защиты	IP65
Климатическое исполнение	УХЛ1, ТС1, Т1
КПД светильника, %	60
Тип ламп	ДНаТ, ДРИ
Патрон	Керам. Rx7s
Тип КСС	симметричная
Номинальная частота, Гц	50-60
Напряжение, В	220±10%

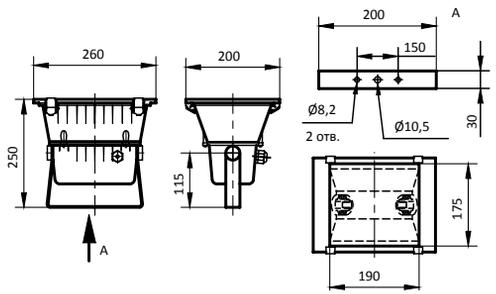

Преимущества

- Высокая степень защиты IP65 от пыли и влаги
- Корпус из алюминиевого сплава не подвержен коррозии
- Отражатель изготовлен из ячеистого высокоэффективного светотехнического алюминия
- Защитное стекло высокой прозрачности устойчиво к воздействию ультрафиолета

Конструкция

- Корпус светильника изготовлен из алюминия методом литья под высоким давлением и покрыт порошковой краской
- Защитное силикатное флоат-стекло высокой прозрачности
- Герметизирующая прокладка из кремнийорганической резины
- Патрон керамический типа Rx7s под линейные лампы
- Подвод питающего провода через самозажимной сальник
- Стальная лира (2,5 мм) для крепления на опорную поверхность
- Цвет по умолчанию: серый

Модификации

Наименование	Артикул	Номинальная мощность, Вт	Тип лампы	Масса (не более), кг
ЖО/ГО 32-70-001	4620014031010	70	ДНаТ/ДРИ	3,0
ЖО/ГО 32-100-001	4620014031027	100	ДНаТ/ДРИ	3,1
ЖО/ГО 32-150-001	4620014031034	150	ДНаТ/ДРИ	3,8

Серия 34

Степень защиты	IP65
Климатическое исполнение	УХЛ1, У1
КПД светильника, %	60
Тип ламп	ДНаТ, ДРИ, ДРЛ
Патрон	Керам. Е40
Тип КСС	асимметричная
Номинальная частота, Гц	50-60
Напряжение, В	220±10%

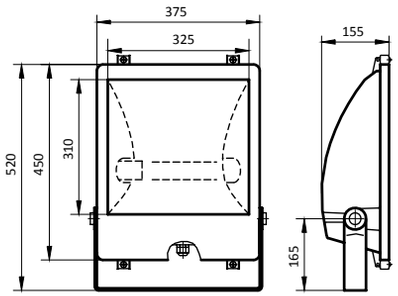

Преимущества

- Высокая степень защиты IP65 от пыли и влаги
- Мощность до 400 Вт
- Корпус из алюминиевого сплава не подвержен коррозии
- Отражатель изготовлен из ячеистого светотехнического алюминия
- Силикатное защитное стекло устойчиво к воздействию ультрафиолета

Конструкция

- Корпус светильника изготовлен из алюминия методом литья под высоким давлением и покрыт порошковой краской
- Защитное силикатное флоат-стекло
- Герметизирующая прокладка из кремний-органической резины
- Подвод питающего провода через самозажимной сальник
- Стальная лира (3 мм) для крепления на опорную поверхность
- Допускается устанавливать прожектор на сгораемую поверхность
- Цвет по умолчанию: черный

Модификации

Наименование	Артикул	Номинальная мощность, Вт	Тип лампы	Масса (не более), кг
РО 34-250-001	4620014031089	250	ДРЛ	8,4
ЖО/ГО 34-150-001	4620014031096	150	ДНаТ/ДРИ	8,5
ЖО/ГО 34-250-001	4620014031102	250	ДНаТ/ДРИ	8,9
ЖО/ГО 34-400-001	4620014031119	400	ДНаТ/ДРИ	10,5

Серия 35

Степень защиты	IP65
Климатическое исполнение	УХЛ1, У1
КПД светильника, %	60
Тип ламп	ДНаТ, ДРИ, ДРЛ
Патрон	Керам. Е27, Е40
Тип КСС	симметричная
Номинальная частота, Гц	50-60
Напряжение, В	220±10%

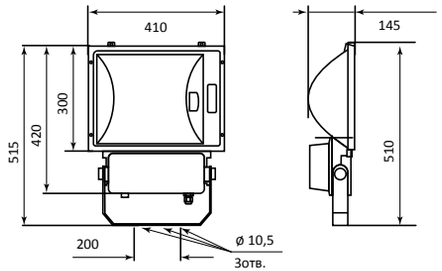

Преимущества

- Мощность до 400 Вт
- Корпус из алюминиевого сплава не подвержен коррозии
- Отражатель изготовлен из ячеистого светотехнического алюминия
- Силикатное защитное стекло высокой прозрачности устойчиво к воздействию ультрафиолета
- Высокая степень защиты IP65 от пыли и влаги

Конструкция

- Корпус светильника изготовлен из алюминия методом литья под высоким давлением и покрыт порошковой краской
- Защитное силикатное флоат-стекло
- Герметизирующая прокладка из кремнийорганической резины
- Подвод питающего провода через самозажимной сальник
- Стальная лира (3 мм) для крепления на опорную поверхность
- Цвет по умолчанию: черный

Модификации

Наименование	Артикул	Номинальная мощность, Вт	Тип лампы	Масса (не более), кг
ЖО/ГО 35-150-001	4620014035568	150	ДНаТ/ДРИ	7,0
ЖО/ГО 35-250-001	4620014031041	250	ДНаТ/ДРИ	7,1
ЖО/ГО 35-400-001	4620014031058	400	ДНаТ/ДРИ	8,6
РО 35-125-001	4620014031065	125	ДРЛ	6,2
РО 35-250-001	4620014031072	250	ДРЛ	6,5

Серия 03

Степень защиты	IP23
Климатическое исполнение	УХЛ1
КПД светильника, %	60
Тип ламп	КГ 220-230-5000
Патрон	К27s/96-1
Тип КСС	симметричный
Номинальная частота, Гц	50-60
Напряжение, В	220±10%

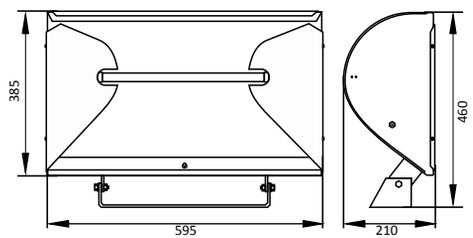

Преимущества

- Большой световой поток лампы 110 000 лм
- Самый низкий показатель руб/лм
- Пуск и перезажигание лампы в любых температурных условиях
- Устойчивость к коррозии
- Легкий корпус
- Классический дизайн

Конструкция

- Отражатель изготовлен из полированной нержавеющей стали, покрытой термостойкой светоотражающей краской.
- Корпус и лира изготовлены из стального проката методами гибки и сварки, защищены молотковой эмалью.
- Защитное стекло не предусмотрено конструкцией
- Для доступа к лампе и клеммной колодке необходимо снять боковые части отражателя, открутив крепежные винты

Модификации

Наименование	Артикул	Номинальная мощность, Вт	Масса (не более), кг
ИСУ 03-5000/К23-01	4620017870777	5000	5,6

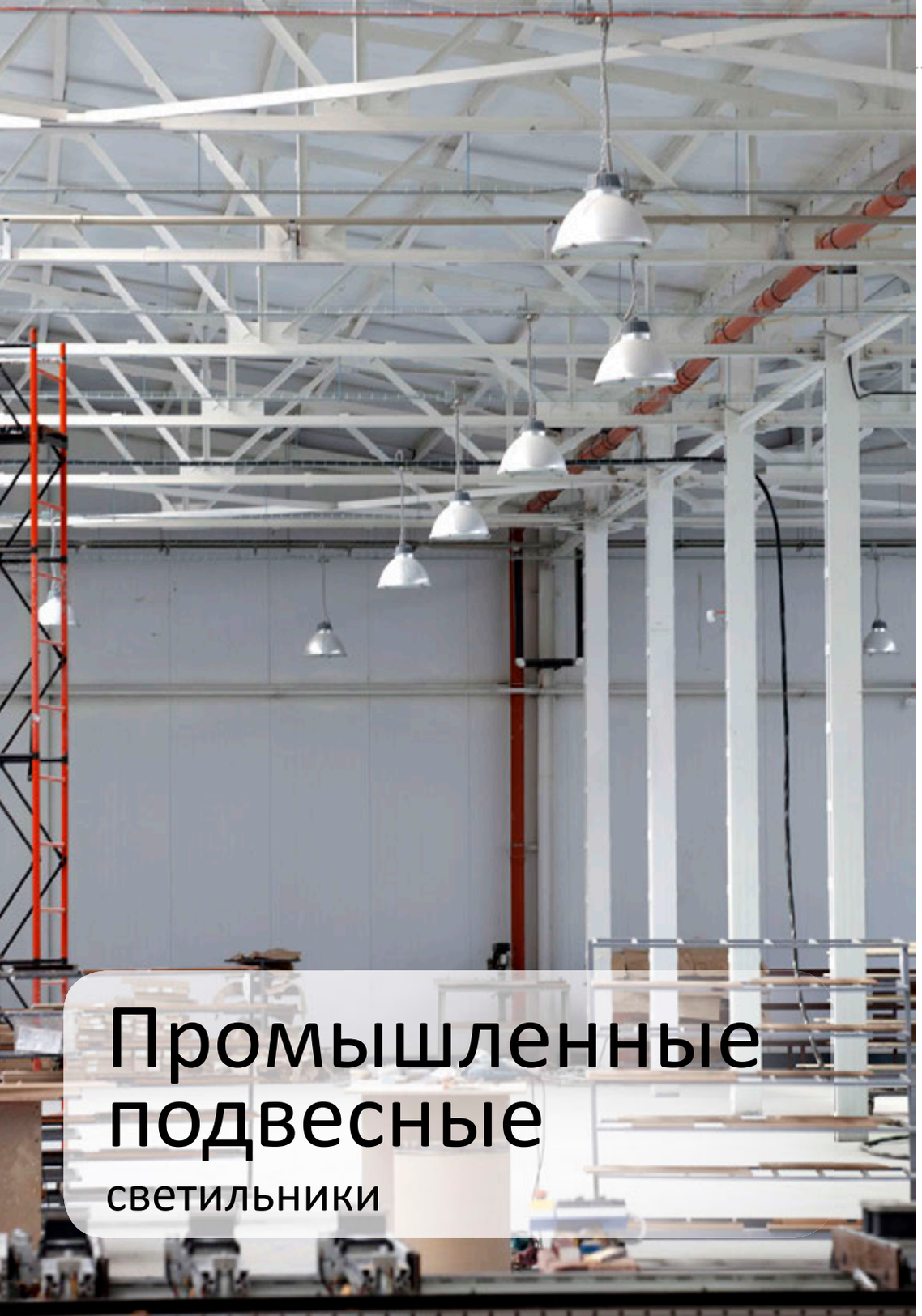

Промышленные подвесные
светильники

Серия 17

Степень защиты	IP65
Климатическое исполнение	УХЛ2, У2
КПД светильника, %	70
Тип ламп	ДНаТ, ДРИ, ДРЛ
Патрон	Керам. Е27, Е40
Тип КСС	Регулируемый Г, Д
Номинальная частота, Гц	50-60
Напряжение, В	220±10%

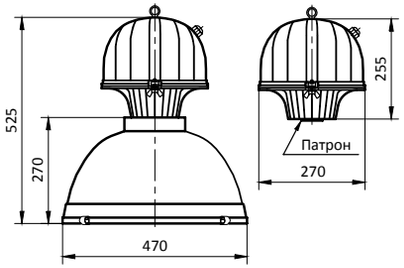

Преимущества

- Повышенная степень защиты IP65
- Отсек ПРА и отражатель из алюминия долговечны и не подвержены коррозии
- Защитное закаленное силикатное флоат-стекло сохраняет светотехнические характеристики на протяжении всего срока службы. В случае повреждения стекла образуются мелкие осколки, исключающие травмирование
- Защитное стекло крепится к отсеку ПРА металлической цепочкой
- Возможна установка на крюк, трос или трубу и комплектование защитной решеткой

Конструкция

- Отсек ПРА светильника изготовлен из алюминия методом литья под высоким давлением и покрыт порошковой эмалью
- Отражатель изготовлен из светотехнического алюминия методом глубокой вытяжки с последующим электрохимическим полированием и анодированием
- Защитное закаленное стекло с силиконовой уплотняющей прокладкой
- Защитная решетка крепится непосредственно к стеклу

Модификации

Наименование	Артикул	Номинальная мощность, Вт	Тип лампы	Патрон	Степень защиты	Масса (не более), кг
РСП 17-125-001	4620014034684	125	ДРЛ	Е27	IP65/65	7,90
РСП 17-250-001	4620014034691	250	ДРЛ	Е40	IP65/65	7,90
РСП 17-400-001	4620014034707	400	ДРЛ	Е40	IP65/65	8,34
ЖСП/ГСП 17-70-001	4620014034714	70	ДНаТ/ДРИ	Е27	IP65/65	7,03
ЖСП/ГСП 17-100-001	4620014034721	100	ДНаТ/ДРИ	Е40	IP65/65	7,06
ЖСП/ГСП 17-150-001	4620014034738	150	ДНаТ/ДРИ	Е40	IP65/65	7,79
ЖСП/ГСП 17-250-001	4620014034745	250	ДНаТ/ДРИ	Е40	IP65/65	8,36
ЖСП/ГСП 17-400-001	4620014034752	400	ДНаТ/ДРИ	Е40	IP65/65	9,87
РСП 17-125-002	4620014034769	125	ДРЛ	Е27	IP23/65	5,52
РСП 17-250-002	4620014034776	250	ДРЛ	Е40	IP23/65	5,52
РСП 17-400-002	4620014034783	400	ДРЛ	Е40	IP23/65	5,96
ЖСП/ГСП 17-70-002	4620014034790	70	ДНаТ/ДРИ	Е27	IP23/65	4,65
ЖСП/ГСП 17-100-002	4620014034806	100	ДНаТ/ДРИ	Е40	IP23/65	4,68
ЖСП/ГСП 17-150-002	4620014034813	150	ДНаТ/ДРИ	Е40	IP23/65	5,41
ЖСП/ГСП 17-250-002	4620014034820	250	ДНаТ/ДРИ	Е40	IP23/65	5,98
ЖСП/ГСП 17-400-002	4620014034837	400	ДНаТ/ДРИ	Е40	IP23/65	7,49

- 001 - с защитным стеклом, степень защиты оптического отсека IP65
- 002 - без защитного стекла, степень защиты оптического отсека IP23

Серия 07 алюминиевый отражатель

Степень защиты	IP54/23
Климатическое исполнение	УХЛ2, У2
КПД светильника, %	70
Тип ламп	ДНаТ, ДРИ, ДРЛ
Патрон	Керам. Е27, Е40
Тип КСС	Регулируемый Г, Д
Номинальная частота, Гц	50-60
Напряжение, В	220±10%

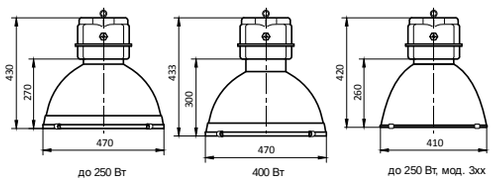

Преимущества

- Отсек ПРА и отражатель из алюминия долговечны и не подвержены коррозии
- Защитное закаленное силикатное флоат-стекло сохраняет светотехнические характеристики на протяжении всего срока службы. В случае повреждения стекла образуются мелкие осколки, исключающие травмирование
- Возможность регулировки типа КСС позволяет получить оптимальное светораспределение для каждого проекта
- Для удобства обслуживания защитное стекло крепится к отсеку ПРА металлической цепочкой
- Защитное каленое стекло с силиконовой уплотняющей прокладкой
- Возможна установка на крюк, трос или трубу
- Возможно комплектование защитной решеткой

Модификации

Наименование	Артикул	Номинальная мощность, Вт	Тип лампы	Патрон	Степень защиты	Масса (не более), кг
ЖСП/ГСП 07-70-301	4620014033649	70	ДНаТ/ДРИ	Е27	IP54/23	5,56
ЖСП/ГСП 07-100-301	4620014033656	100	ДНаТ/ДРИ	Е40	IP54/23	5,60
ЖСП/ГСП 07-150-301	4620014033663	150	ДНаТ/ДРИ	Е40	IP54/23	6,32
РСП 07-125-301	4620014033670	125	ДРЛ	Е27	IP54/23	6,36
РСП 07-250-301	4620014033687	250	ДРЛ	Е40	IP54/23	6,36
ЖСП/ГСП 07-70-302	4620014033694	70	ДНаТ/ДРИ	Е27	IP23/23	3,77
ЖСП/ГСП 07-100-302	4620014033700	100	ДНаТ/ДРИ	Е40	IP23/23	3,81
ЖСП/ГСП 07-150-302	4620014033717	150	ДНаТ/ДРИ	Е40	IP23/23	4,54
РСП 07-125-302	4620014033724	125	ДРЛ	Е27	IP23/23	4,57
РСП 07-250-302	4620014033731	250	ДРЛ	Е40	IP23/23	4,57
ЖСП/ГСП 07-100-001	4620014033748	100	ДНаТ/ДРИ	Е40	IP54/23	6,19
ЖСП/ГСП 07-150-001	4620014033755	150	ДНаТ/ДРИ	Е40	IP54/23	6,92
ЖСП/ГСП 07-250-001	4620014033762	250	ДНаТ/ДРИ	Е40	IP54/23	7,49
ЖСП/ГСП 07-400-001	4620014033779	400	ДНаТ/ДРИ	Е40	IP54/23	8,99
РСП 07-250-001	4620014033786	250	ДРЛ	Е40	IP54/23	6,95
РСП 07-400-001	4620014033793	400	ДРЛ	Е40	IP54/23	7,39
ЖСП/ГСП 07-100-002	4620014033809	100	ДНаТ/ДРИ	Е40	IP23/23	3,81
ЖСП/ГСП 07-150-002	4620014033816	150	ДНаТ/ДРИ	Е40	IP23/23	4,54
ЖСП/ГСП 07-250-002	4620014033823	250	ДНаТ/ДРИ	Е40	IP23/23	5,11
ЖСП/ГСП 07-400-002	4620014033830	400	ДНаТ/ДРИ	Е40	IP23/23	6,61
РСП 07-250-002	4620014033847	250	ДРЛ	Е40	IP23/23	4,57
РСП 07-400-002	4620014033854	400	ДРЛ	Е40	IP23/23	5,01

- 001 – с защитным стеклом, степень защиты оптического отсека IP54, алюминиевый отражатель Ø470мм
- 002 – без защитного стекла, степень защиты оптического отсека IP23, алюминиевый отражатель Ø470мм
- 301 – с защитным стеклом, степень защиты оптического отсека IP54, алюминиевый отражатель Ø410мм
- 302 – без защитного стекла, степень защиты оптического отсека IP23, алюминиевый отражатель Ø410мм

Серия 07 поликарбонатовый рассеиватель

Степень защиты	IP44/23
Климатическое исполнение	У3
КПД светильника, %	70
Тип ламп	ДНаТ, ДРИ, ДРЛ
Патрон	Керам. Е27, Е40
Тип КСС	Л
Номинальная частота, Гц	50-60
Напряжение, В	220±10%

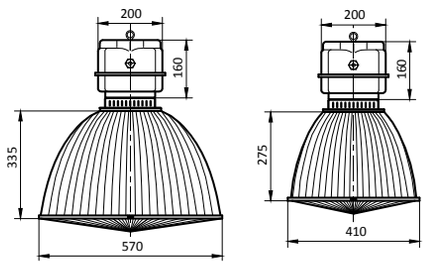

Конструкция

- Отсек ПРА светильника изготовлен из алюминия методом литья под высоким давлением и покрыт порошковой краской
- Отражатель изготовлен из светотехнического алюминия методом глубокой вытяжки с последующим электрохимическим полированием и анодированием
- Рассеиватель и защитное стекло изготовлены из светостабилизированного ударопрочного поликарбоната

Модификации

Наименование	Артикул	Номинальная мощность, Вт	Тип лампы	Патрон	Степень защиты	Масса (не более), кг
ЖСП/ГСП 07-100-101	4620014033861	100	ДНаТ/ДРИ	Е40	IP44/23	5,14
ЖСП/ГСП 07-150-101	4620014033878	150	ДНаТ/ДРИ	Е40	IP44/23	5,86
ЖСП/ГСП 07-250-101	4620014033885	250	ДНаТ/ДРИ	Е40	IP44/23	6,43
ЖСП/ГСП 07-400-101	4620014033892	400	ДНаТ/ДРИ	Е40	IP44/23	7,93
РСП 07-125-101	4620014033908	125	ДРЛ	Е27	IP44/23	5,89
РСП 07-250-101	4620014033915	250	ДРЛ	Е40	IP44/23	5,90
РСП 07-400-101	4620014033922	400	ДРЛ	Е40	IP44/23	6,33
ЖСП/ГСП 07-70-201	4620014033939	70	ДНаТ/ДРИ	Е27	IP44/23	6,78
ЖСП/ГСП 07-100-201	4620014033946	100	ДНаТ/ДРИ	Е40	IP44/23	6,82
ЖСП/ГСП 07-150-201	4620014033953	150	ДНаТ/ДРИ	Е40	IP44/23	7,55
ЖСП/ГСП 07-250-201	4620014033960	250	ДНаТ/ДРИ	Е40	IP44/23	8,12
ЖСП/ГСП 07-400-201	4620014033977	400	ДНаТ/ДРИ	Е40	IP44/23	9,62
РСП 07-125-201	4620014033984	125	ДРЛ	Е27	IP44/23	7,58
РСП 07-250-201	4620014033991	250	ДРЛ	Е40	IP44/23	7,58
РСП 07-400-201	4620014034004	400	ДРЛ	Е40	IP44/23	8,02
ЖСП/ГСП 07-100-102	4620014034011	100	ДНаТ/ДРИ	Е40	IP23/23	4,55
ЖСП/ГСП 07-150-102	4620014034028	150	ДНаТ/ДРИ	Е40	IP23/23	5,28
ЖСП/ГСП 07-250-102	4620014034035	250	ДНаТ/ДРИ	Е40	IP23/23	5,85
ЖСП/ГСП 07-400-102	4620014034042	400	ДНаТ/ДРИ	Е40	IP23/23	7,35
РСП 07-125-102	4620014034059	125	ДРЛ	Е27	IP23/23	5,31
РСП 07-250-102	4620014034066	250	ДРЛ	Е40	IP23/23	5,31
РСП 07-400-102	4620014034073	400	ДРЛ	Е40	IP23/23	5,75
ЖСП/ГСП 07-70-202	4620014034080	70	ДНаТ/ДРИ	Е27	IP23/23	5,60
ЖСП/ГСП 07-100-202	4620014034097	100	ДНаТ/ДРИ	Е40	IP23/23	5,63
ЖСП/ГСП 07-150-202	4620014034103	150	ДНаТ/ДРИ	Е40	IP23/23	6,36
ЖСП/ГСП 07-250-202	4620014034110	250	ДНаТ/ДРИ	Е40	IP23/23	6,93
ЖСП/ГСП 07-400-202	4620014034127	400	ДНаТ/ДРИ	Е40	IP23/23	8,43
РСП 07-125-202	4620014034134	125	ДРЛ	Е27	IP23/23	6,39
РСП 07-250-202	4620014034141	250	ДРЛ	Е40	IP23/23	6,39
РСП 07-400-202	4620014034158	400	ДРЛ	Е40	IP23/23	6,83

- 101 – с защитным стеклом, степень защиты оптического отсека IP44, поликарбонатовый рассеиватель Ø410мм
- 102 – без защитного стекла, степень защиты оптического отсека IP23, поликарбонатовый рассеиватель Ø410мм
- 201 – с защитным стеклом, степень защиты оптического отсека IP44, поликарбонатовый рассеиватель Ø570мм
- 202 – без защитного стекла, степень защиты оптического отсека IP23, поликарбонатовый рассеиватель Ø570мм

Серия НСП 07

Степень защиты	IP65/23
Климатическое исполнение	УХЛ3
КПД светильника, %	70
Тип ламп	КЛЛ, ДРВ, ЛОН
Патрон	Керам. E27, E40
Тип КСС	Л
Номинальная частота, Гц	50
Напряжение, В	220±10%
Масса (не более), кг	1,8

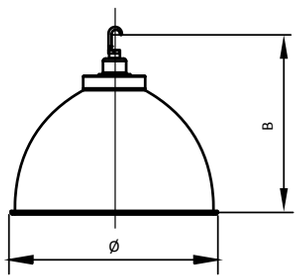

Преимущества

- Защитное закалённое силикатное стекло сохраняет светотехнические характеристики на протяжении всего срока службы. В случае повреждения стекла образуются мелкие осколки, исключающие травмированные
- Отражатель из алюминия не подвержен коррозии
- Основание из алюминия не подвержено коррозии

Конструкция

- Для комплектаций светильника с защитным стеклом длина устанавливаемой лампы не должна превышать 28 см (с цоколем)
- Отражатель изготовлен из светотехнического алюминия методом глубокой вытяжки с последующим электрохимическим полированием и анодированием
- Защитное закалённое стекло с силиконовой уплотняющей прокладкой

Модификации

Наименование	Артикул	Патрон	Степень защиты	Габариты, мм
НСП 07-001 E27	4620014039283	E27	IP65	Ø470x390
НСП 07-001 E40	4620014039290	E40	IP65	Ø470x390
НСП 07-301 E27	4620014039405	E27	IP65	Ø410x370
НСП 07-301 E40	4620014039412	E40	IP65	Ø410x370
НСП 07-101 E27	4620014039429	E27	IP23	Ø410x375
НСП 07-101 E40	4620014039436	E40	IP23	Ø410x375
НСП 07-201 E27	4620014039443	E27	IP23	Ø570x440
НСП 07-201 E40	4620014039450	E40	IP23	Ø570x440
НСП 07-002 E27	4620014039467	E27	IP23	Ø470x390
НСП 07-002 E40	4620014039474	E40	IP23	Ø470x390
НСП 07-302 E27	4620014039481	E27	IP23	Ø410x370
НСП 07-302 E40	4620014039498	E40	IP23	Ø410x370
НСП 07-102 E27	4620014039504	E27	IP23	Ø410x375
НСП 07-102 E40	4620014039511	E40	IP23	Ø410x375
НСП 07-202 E27	4620014039528	E27	IP23	Ø570x440
НСП 07-202 E40	4620014039535	E40	IP23	Ø570x440

- 001 – со стеклом, IP65, алюминиевый отражатель Ø470 мм
- 002 – без стекла, IP23, алюминиевый отражатель Ø470 мм
- 301 – со стеклом, IP65, алюминиевый отражатель Ø410 мм
- 302 – без стекла, IP23, алюминиевый отражатель Ø410 мм
- 101 – с защитным стеклом, IP23, поликарбонатовый рассеиватель Ø410 мм
- 102 – без стекла, IP23, поликарбонатовый рассеиватель Ø410 мм
- 201 – с защитным стеклом, IP23, поликарбонатовый рассеиватель Ø570 мм
- 202 – без стекла, IP23, поликарбонатовый рассеиватель Ø570 мм

Серия 07

Степень защиты	IP23
Тип лампы	LED
Цветовая температура, К	5 700
Индекс цветопередачи	> 70
Тип КСС	Г (60°)
Номинальная частота, Гц	50-60
Напряжение, В	190-250 В
Коэффициент мощности	> 0,97
Температура окр. среды	-40 … +50°С
Срок службы, ч	30 000
Гарантия	2 года

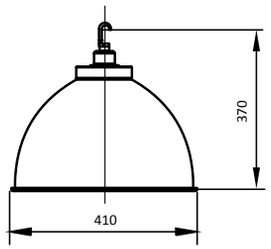

Преимущества

- Замена светильников с лампами типа ДРВ 500, ДРЛ 250, ДРИ 150
- Линза для высоких помещений 5-9 метров
- Классический дизайн
- Быстрая окупаемость

Конструкция

- Корпус-отражатель выполнен из алюминия методом глубокой вытяжки
- Основание выполнено из силумина методом литья под давлением
- Игольчатый радиатор изготовлен из алюминия методом литья под давлением
- Линза изготовлена из высокоэффективного светотехнического PMMA
- Крепление цоколя выполнено из термостойкой пластмассы

Модификации

Наименование	Артикул	Номинальная мощность, Вт	Световой поток, лм	Патрон	Масса, кг
ДСП 07-90-001	4620017870791	90	8 200	E40	3,0

Тепличные
светильники

Серия 01

Степень защиты ПРА	IP54
Климатическое исполнение	УХЛ3
Тип ламп	ДНаЗ
Патрон	Керам. Е40
Тип КСС	Ш
Номинальная частота, Гц	50-60
Напряжение, В	220±10%

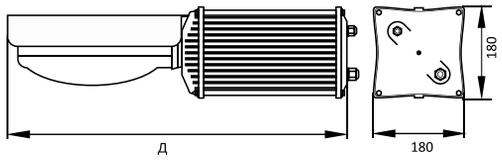

Преимущества

- Высокоэффективный надежный ЭПРА
- Легкий корпус
- Вариативность креплений
- Долговечный, стойкий к коррозии корпус

Конструкция

- Основание изготовлено из алюминия методом экструзии
- Торцевые крышки выполнены из термостойкой пластмассы методом литья под давлением
- Защитный козырек выполнен из нержавеющей стали

Модификации

Наименование	Артикул	Номинальная мощность, Вт	Поток в области ФАР, Дж (не менее)	cos ф, не менее	Длина, мм	Масса (не более), кг
ЖСП 01-400-011	4620017870814	400	100	0,95	600	4,3
ЖСП 01-600-011	4620017870845	600	150	0,95	600	4,5
ЖСП 01-400-001	4620017870807	400	100	0,85	720	7,5
ЖСП 01-600-001	4620017870838	600	150	0,85	720	12,5
ЖСП 01-400-101	4620017870821	400	100	-	350	1,1
ЖСП 01-600-101	4620017870852	600	150	-	350	1,1

- 101 –ЭмПРА, выносной блок
- 001 - ЭмПРА, моноблок
- 011 – электронный ПРА, моноблок

Линейные
светильники

Серия ЛПО 43

Степень защиты	IP20
Климатическое исполнение	УХЛ4
КПД светильника, %	60
Тип ламп	ЛЛ Т8
Патрон	G13
Тип КСС	Д
Номинальная частота, Гц	50-60
Напряжение, В	220±10%

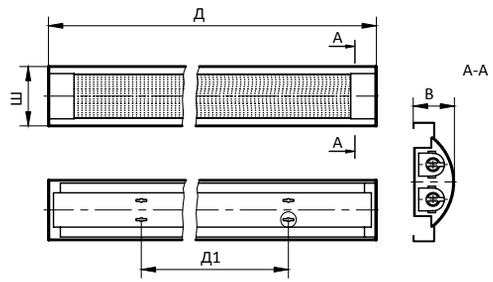

Преимущества

- Срок службы дросселя 8 000 часов
- Двухламповые светильники комплектуются двумя независимыми ЭПРА
- Прочный цельнометаллический корпус
- Заземляющая трехконтактная колодка
- Классический дизайн

Конструкция

- Комплектуется электронным ПРА на каждую лампу
- Корпус из листовой стали 0,25мм, окрашенный белой порошковой эмалью
- Призматический рассеиватель выполнен из полистирола
- Торцевые части выполнены из термостойкой пластмассы
- Трехконтактная самозажимная колодка

Модификации

Наименование	Артикул	Номинальная мощность, Вт	Д, мм	Ш, мм	В, мм	$Д_1$, мм	Масса (не более), кг
ЛПО 43-1х18-001	4650063179777	18	624	96	42	335	0,5
ЛПО 43-1х18-002	4650063179760	18	624	96	42	335	0,5
ЛПО 43-1х36-001	4650063179753	36	1233	96	42	835	0,9
ЛПО 43-1х36-002	4650063179746	36	1233	96	42	835	0,9
ЛПО 43-2х18-001	4650063179739	36	624	131	45	335	0,7
ЛПО 43-2х18-002	4650063179722	36	624	131	45	335	0,7
ЛПО 43-2х36-001	4650063179715	72	1233	131	45	835	1,2
ЛПО 43-2х36-002	4650063179708	72	1233	131	45	835	1,2

- 001 – с призматическим рассеивателем
- 002 – с защитной решеткой

Серия ЛСП 14

Степень защиты	IP65
Климатическое исполнение	Х3, У2
КПД светильника, %	60
Тип ламп	ЛЛ Т8
Патрон	G13
Тип КСС	Д
Номинальная частота, Гц	50-60
Напряжение, В	220±10%

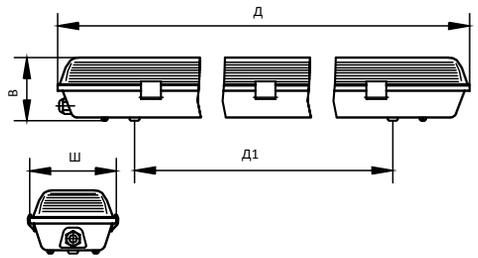

Преимущества

- Класс энергоэффективности EEI-A2
- Негорючие материалы корпуса, прошедшие сертификационные испытания
- Практичный классический дизайн
- Коэффициент пульсаций менее 5%
- Возможна установка на потолок или подвес

Конструкция

- Корпус изготовлен из ударопрочного материала HIPS
- Рассеиватель выполнен из полистирола, сохраняющего светотехнические характеристики на протяжении всего срока службы
- Матированные торцы рассеивателя снижают блескость светильника
- Гладкая внешняя поверхность рассеивателя облегчает чистку
- Рассеиватель крепится двухзвенными замками из поликарбоната

Модификации

Наименование	Артикул	Номинальная мощность, Вт	Д, мм	Ш, мм	В, мм	$Д_1$, мм	Масса (не более), кг
ЛСП 14-1х18-001	4650063179814	18	658	82	94	447	0,6
ЛСП 14-2х18-001	4650063179807	36	658	125	94	447	0,9
ЛСП 14-1х36-001	4650063179791	36	1266	82	94	860	1,2
ЛСП 14-2х36-001	4650063179784	72	1266	125	94	860	1,6

Серия ДСП 14

Степень защиты	IP65
Климатическое исполнение	У2, Х3
Тип источника	LED
Цветовая температура, К	5 000
Индекс цветопередачи	> 75
Коэффициент пульсации, %	< 1,5
Тип КСС	Д
Номинальная частота, Гц	50-60
Напряжение, В	220±10%
Коэффициент мощности	> 0,94
Гарантия	1 год

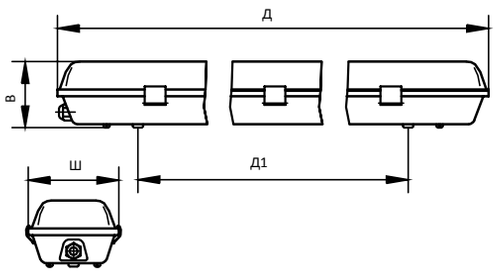

Преимущества

- Низкие начальные капиталовложения
- Классический дизайн
- Низкая слепимость
- Отсутствие пульсаций

Конструкция

- Опаловый рассеиватель изготовлен из полистирола методом литья под давлением
- Корпус светильника изготовлен из АБС-пластика методом литья под давлением
- В монтажный набор входит сальник, скобы металлические, винты и дюбели
- Светодиоды SMD 4030 установлены на текстолитовой плате
- Светодиодные линейки установлены на стальной пластине покрытой порошковой эмалью

Модификации

Наименование	Артикул	Номинальная мощность, Вт	Световой поток, лм	Габариты			Масса (не более), кг
				Д, мм	Ш, мм	В, мм	
ДСП 14-40-001	4620017870081	40	3 500	1200	105	76	1,4

Серия ДСП 41

Степень защиты	IP65
Климатическое исполнение	У2, Х3
Тип источника	LED
Цветовая температура, К	5 000
Индекс цветопередачи	> 75
Коэффициент пульсации, %	< 1,5
Тип КСС	Д
Номинальная частота, Гц	50-60
Напряжение, В	220±10%
Коэффициент мощности	> 0,94
Гарантия	2 года

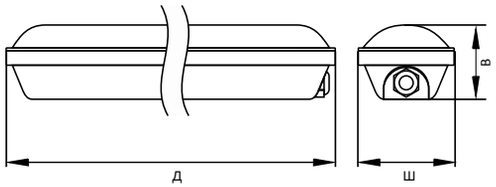

Преимущества

- Повышенный световой поток
- Увеличенная гарантия
- Ударопрочный рассеиватель из поликарбоната
- Монтажный короб облегчает установку светильника
- Низкая слепимость
- Улучшенный теплоотвод светодиодов
- Отсутствие пульсаций

Конструкция

- Опаловый рассеиватель изготовлен из поликарбоната методом литья под давлением
- Корпус светильника изготовлен из АБС-пластика методом литья под давлением
- В монтажный набор входит сальник, скобы металлические, винты и дюбели
- Светодиоды SMD 4030 установлены на плате с алюминиевой подложкой
- Светодиодные линейки установлены на теплоотводящей пластине из алюминия

Модификации

Наименование	Артикул	Номинальная мощность, Вт	Световой поток, лм	Габариты			Масса (не более), кг
				Д, мм	Ш, мм	В, мм	
ДСП 41-20-001	4620017870067	20	1 750	595	85	67	0,7
ДСП 41-40-001	4620017870074	40	3 500	1200	85	67	1,2

Комплектующие

Светодиодная лампа

Цветовая температура, К	5 700
Индекс цветопередачи	> 70
Тип КСС	Г (60°)
Номинальная частота, Гц	50-60
Напряжение, В	190-250 В
Коэффициент мощности	> 0,97
Температура окр. среды	-40 ... +50°С
Срок службы, ч	30 000
Гарантия	2 года

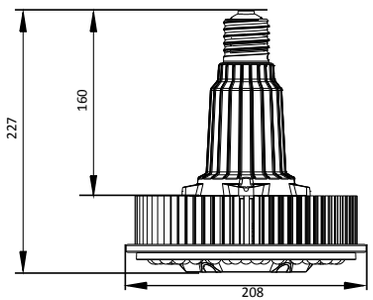

Преимущества

- Прямая замена ламп типа ДРВ 500, ДРЛ 250, ДРИ 150
- Высокоэффективный игольчатый радиатор без применения ненадежных вентиляторов
- Линза для высоких помещений 5-9 метров
- Быстрое подключение

Конструкция

- Игольчатый радиатор изготовлен из алюминия методом литья под давлением
- Линза изготовлена из высокоэффективного светотехнического PMMA
- Крепление цоколя выполнено из термостойкой пластмассы

! Внимание, установку лампы в светильник следует выполнять строго по инструкции.

Модификации

Наименование	Артикул	Номинальная мощность, Вт	Световой поток, лм	Патрон	Масса (не более), кг
LED 90-001-E40	4620017870098	90	8 200	E40	1,5

Лампы газоразрядные

ДНаТ

Наименование	Артикул	Световой поток, лм	Цветовая температура, К	Индекс цветопередачи	Срок службы, ч	Рабочий ток, А	Рабочее напряжение, В	Длина, мм
ДНаТ 70 E27 St	4650063173300	5 000	1800-2000	-	8 000	0,98±0,5	90±10	160
ДНаТ 100 E40 St	4650063173294	8 000	1800-2000	-	16 000	1,20±0,5	90±20	205
ДНаТ 150 E40 St	4650063173287	12 000	1800-2000	-	16 000	1,80±0,5	100±10	205
ДНаТ 250 E40 St	4650063179371	22 000	1800-2000	-	16 000	3,00±0,5	100±10	240
ДНаТ 400 E40 St	4650063179364	38 000	1800-2000	-	16 000	4,60±0,5	100±10	275
ДНаТ 70 Rx7s St	4620014037333	5 500	1800-2000	-	8 000	0,98±0,5	90±10	118
ДНаТ 150 Rx7s St	4620014037340	12 000	1800-2000	-	8 000	1,80±0,5	90±10	138

ДРИ

Наименование	Артикул	Световой поток, лм	Цветовая температура, К	Индекс цветопередачи	Срок службы, ч	Рабочий ток, А	Рабочее напряжение, В	Длина, мм
ДРИ 150 E40 St	4650063179326	12 000	3900-4500K	65-70	8000	1,8±0,5	90±10	205
ДРИ 250 E40 St	4650063179319	20 000	3900-4500K	65-70	8000	2,15±0,5	110-135	228
ДРИ 400 E40 St	4650063179302	35 000	3900-4500K	65-70	8000	3,25±0,5	110-135	280
ДРИ 70 RX7S St	4620014037357	5500	3500-4200	65-70	8000	0,98±0,5	90±10	118
ДРИ 150 RX7S St	4620014037364	12 000	3500-4200	65-70	8000	1,8±0,5	90±10	138

ДРЛ

Наименование	Артикул	Световой поток, лм	Цветовая температура, К	Индекс цветопередачи	Срок службы, ч	Рабочий ток, А	Рабочее напряжение, В	Длина, мм
ДРЛ 125 E27 St	4650063179357	5 000	4500-5000	25-35	5000	1,15±0,5	100±10	173
ДРЛ 250 E40 St	4650063179340	11 000	3900-4500	25-35	5000	2,1±0,5	115±10	225
ДРЛ 400 E40 St	4650063179333	20 000	3900-4500	25-35	5000	3,25±0,5	115±15	280

ДРВ

Наименование	Артикул	Световой поток, лм	Цветовая температура, К	Индекс цветопередачи	Срок службы, ч	Рабочий ток, А	Рабочее напряжение, В	Длина, мм
ДРВ 160 E27 St	4650063179289	2 350	3600-4200	30-50	5000	0,73±0,5	220	173
ДРВ 250 E40 St	4650063179272	4 300	3900-4500	30-50	5000	1,2±0,5	220	225
ДРВ 500 E40 St	4650063179265	11 500	3900-4500	30-50	5000	2,32±0,5	220	280

Электропатроны

керамические

Е40Д-001 УХЛ1 (Е40 – стандарт)

Конструкция патрона предусматривает удерживающую пружину, предотвращающую самопроизвольное выкручивание лампы из-за вибраций. Центральный контакт расположен под углом к основанию и подпружинен винтовой пружиной. Патрон имеет цилиндрические клеммные контакты с винтовым зажимом.

Е40Д-002 УХЛ1 (Е40 – эконом)

Основным достоинством этого патрона является низкая стоимость. Подсоединение провода к токоведущим частям патрона осуществляется путем зажима под винт. Центральный контакт расположен под углом к основанию и подпружинен винтовой пружиной.

Е27Д-001 УХЛ1 (Е27 – стандарт)

Патрон предназначен для ламп с цоколем Е27. Имеет цилиндрические клеммные контакты с винтовым зажимом. Центральный контакт расположен под углом к основанию и подпружинен винтовой пружиной.

Е14Д-001 УХЛ1 (Е14 – стандарт)

Патрон предназначен для ламп с цоколем Е14. Имеет цилиндрические клеммные контакты с винтовым зажимом. Центральный контакт расположен под углом к основанию и подпружинен винтовой пружиной. Высота патрона 42мм. Внешний диаметр 32мм.

карболитовые

Е27ФПП-01 потолочный

Электропатрон изготовлен из фенопласта и имеет керамическую вставку. Цоколь патрона расположен перпендикулярно основанию. Контакт в цоколе патрона имеет трехточечную форму. Вставка резьбового соединения для крепления лампы выполнена из стали и запрессована в цоколь патрона. Клеммные контакты имеют П-образную форму. Провод зажимается винтом под квадратную гайку.

Е27ФНП-02 настенный

Электропатрон изготовлен из фенопласта и имеет керамическую вставку. Цоколь патрона расположен под углом к основанию. Контакт в цоколе патрона имеет трехточечную форму. Вставка резьбового соединения для крепления лампы выполнена из стали и запрессована в цоколь патрона. Клеммные контакты имеют П-образную форму. Провод зажимается винтом под квадратную гайку.

Е27Н12П-01 подвесной

Электропатрон изготовлен из фенопласта и имеет керамическую вставку. В отверстии на основании патрона нарезана резьба М12. Контакт в цоколе патрона имеет трехточечную форму. Вставка резьбового соединения для крепления лампы выполнена из стали и запрессована в цоколь патрона. Клеммные контакты имеют П-образную форму. Провод зажимается винтом под квадратную гайку.

Е27Н12РП-01 с прижимным кольцом

Электропатрон изготовлен из фенопласта и имеет керамическую вставку. В отверстии на основании патрона нарезана резьба М12. Контакт в цоколе патрона имеет трехточечную форму. Вставка резьбового соединения для крепления лампы выполнена из стали и запрессована в цоколь патрона. Клеммные контакты имеют П-образную форму. Провод зажимается винтом под квадратную гайку. Патрон снабжен одним фенопластовым кольцом.

Е14Н10П-09 миньон

Патрон предназначен для ламп с цоколем Е14 - Миньон, изготовлен из фенопласта. Вставка в патроне выполнена из негорючей термостойкой пластмассы. В отверстии на основании патрона нарезана резьба М10. Клеммные контакты имеют П-образную форму. Провод зажимается винтом под квадратную гайку.

Дроссели

электромагнитный встраиваемый

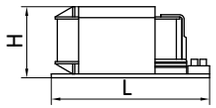

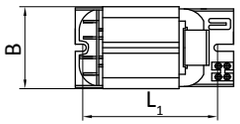

Наименование	Артикул	Тип лампы	Мощность, Вт	Ток, А	Cos ф	t_w	Δt	Габариты, мм L	L_1	B	H
1И 150 ДНаТ/ДРИ-001	4650063179111	ДНаТ/ДРИ	150	1,8	0,42	130	70	125	108	75	65
1И 250 ДНаТ/ДРИ-001	4650063179104	ДНаТ/ДРИ	250	3,0	0,39	130	70	150	130	75	65
1И 400 ДНаТ/ДРИ-001	4650063179098	ДНаТ/ДРИ	400	4,6	0,41	130	70	165	143	96	82
1И 250 ДРЛ-001	4650063179074	ДРЛ	250	2,2	0,54	130	70	126	108	75	65
1И 400 ДРЛ-001	4650063179067	ДРЛ	400	3,3	0,54	130	70	150	130	75	65

электромагнитный независимый

Наименование	Артикул	Тип лампы	Мощность, Вт	Ток, А	Cos ф	t_w	Δt	Габариты, мм L	L_1	B	H
1И 250 ДРЛ-002	4650063179036	ДРЛ	250	2,2	0,54	140	70	160	140	105	90
1И 400 ДРЛ-002	4650063179029	ДРЛ	400	3,3	0,54	140	70	160	140	105	90

для люминесцентных ламп

Наименование	Артикул	Тип лампы	Мощность, Вт	Ток, А	Cos ф	t_w	Δt	Габариты, мм L	L_1	B	H
1УБИ-20/220-ВПП-001	4650063179050	ЛЛ	20	0,37	0,33	110	60	155	125	38	27
1УБИ-40/220-ВПП-001	4650063179043	ЛЛ	40	0,47	0,47	110	60	155	125	38	27

ЭПРА

Наименование	Артикул	Тип лампы	Мощность, Вт	Ток, А	Cos ф	Диапазон темп.	Габариты, мм L	L_1	B	H
ЭПРА 2х36	4650063179012	ЛЛ	2х36	0,32	0,92	-20...+50°С	180	125	40	27

ИЗУ

Наименование	Артикул	Тип лампы	Напряжение импульса, кВ
ИЗУ 70-400 Вт	4650063178985	ДНат/ДРИ/ДРЛ	4-5
ИЗУ 70-400 Вт 3-х конт.	4650063178978	ДНат/ДРИ/ДРЛ	4-5

Стартеры

Наименование	Артикул	Напряжение в сети	Мощность ламп	Износостойкость, циклы	Материал контактов	Размеры, мм	В упаковке, шт.
S2 127 В	4650063179159	98-130	4-22	>12 000	Al	21,5 x 40,3	25
S10 220 В	4650063179142	220	1-65	>12 000	Al	21,5 x 40,3	25

Расшифровка маркировки светильников по ГОСТ 17677-82

Л С П 41 2 × 36 001 УХЛ1

Тип источника света:
- Н - лампы прямого включения с цоколем Е14, Е27, Е40
- С - лампы-светильники (зеркальные и диффузные)
- И - кварцевые галогенные (накаливания)
- Л - лампы прямые трубчатые люминесцентные
- Ф - фигурные люминесцентные
- Э - лампы эритемные люминесцентные
- Р - лампы ртутные типа ДРЛ
- Г - лампы ртутные металлогалогенные типа ДРИ, ДРИШ
- Ж - лампы натриевые типа ДНаТ
- Б - лампы бактерицидные
- Д - светодтодные матрицы
- К - ксеноновые трубчатые

Способы установки светильника:
- С - подвесные
- П - потолочные
- В - встраиваемые
- Д - пристраиваемые
- Б - настенные
- Н - настольные, опорные
- Т - напольные, венчающие
- К - консольные
- Р - ручные
- Г - головные

Основное назначение светильника:
- П - для промышленных и производственных зданий
- О - для общественных зданий
- Б - для жилых (бытовых) помещений
- У - для наружного освещения
- Р - для рудников и шахт
- Т - для телевизионных студий

Номера серии

Количество ламп в светильнике

Мощность лампы, в Ваттах (Вт)

Номера модификации

Климатическое исполнение и категория размещения светильников.

Степени защиты, обеспечиваемые оболочками (код IP)

Ingress Protection Rating — система классификации степеней защиты оболочки электрооборудования от проникновения твёрдых предметов и воды в соответствии с международным стандартом IEC 60529 (DIN 40050, ГОСТ 14254-96).

Под степенью защиты понимается способ защиты, проверяемый стандартными методами испытаний, который обеспечивается оболочкой от доступа к опасным частям (опасным токоведущим и опасным механическим частям), попадания внешних твёрдых предметов и (или) воды внутрь оболочки.

Маркировка степени защиты оболочки электрооборудования осуществляется при помощи международного знака защиты (IP) и двух цифр, первая из которых означает защиту от попадания твёрдых предметов, вторая — от проникновения воды.

Код имеет вид IPXX, где на позициях X находятся цифры или символ X, если степень не определена. За цифрами могут идти одна или две буквы, дающие вспомогательную информацию.

Первая характеристическая цифра указывает на степень защиты, обеспечиваемой оболочкой:

• людей от доступа к опасным частям, предотвращая или ограничивая проникновение внутрь оболочки какой-либо части тела или предмета, находящегося в руках у человека;

• оборудования, находящегося внутри оболочки, от проникновения внешних твёрдых предметов.

Вторая характеристическая цифра указывает степень защиты оборудования от вредного воздействия воды, которую обеспечивает оболочка.

Дополнительная буква обозначает степень защиты людей от доступа к опасным частям и указывается в том случае, если:

• действительная степень защиты от доступа к опасным частям выше степени защиты, указанной первой характеристической цифрой;

• обозначена только защита от вредного воздействия воды, а первая характеристическая цифра заменена символом «X».

Дополнительная буква «A» указывает на то, что оболочка обеспечивает защиту от доступа к опасным частям тыльной стороной руки, «B» — пальцем, «C» — инструментом, «D» — проволокой.

Вспомогательная буква «H» обозначает высоковольтное электрооборудование. Вспомогательные буквы «M» и «S» указывают на то, что оборудование с движущимися частями во время испытаний на соответствие степени защиты от вредных воздействий, связанных с проникновением воды, находится соответственно в состоянии движения или неподвижности.

	#	Защита от посторонних предметов, диаметром	Описание
Первая характеристика	0	-	Нет защиты
	1	>50	Большие поверхности тела, нет защиты от сознательного контакта
	2	>12,5	Пальцы и подобные объекты
	3	>2,5	Инструменты, кабели и т. п.
	4	>1	Большинство проводов, болты и т. п.
	5	пылезащищенное	Некоторое количество пыли может проникать внутрь, однако это не нарушает работу устройства. Полная защита от контакта
	6	пыленепроницаемое	Пыль не может попасть в устройство. Полная защита от контакта
Вторая характеристика	0	-	нет защиты
	1	Вертикальные капли	Вертикально капающая вода не должна нарушать работу устройства
	2	Вертикальные капли под углом до 15°	Вертикально капающая вода не должна нарушать работу устройства, если его отклонить от рабочего положения на угол до 15°
	3	Падающие брызги	Защита от дождя. Вода льётся вертикально или под углом до 60° к вертикали
	4	Брызги	Защита от брызг, падающих в любом направлении
	5	Струи	Защита от водяных струй с любого направления
	6	Морские волны	Защита от морских волн или сильных водяных струй. Попавшая внутрь корпуса вода не должна нарушать работу устройства
	7	Кратковременное погружение на глубину до 1м	При кратковременном погружении вода не попадает в количествах, нарушающих работу устройства. Постоянная работа в погружённом режиме не предполагается
	8	Длительное погружение на глубину более 1м	Полная водонепроницаемость. Устройство может работать в погружённом режиме

Обозначения исполнений светильников для различных климатических районов и условий эксплуатации

Обозначение	Климатическая зона
У	умеренный климат
ХЛ	холодный климат*
УХЛ	умеренный и холодный климат
Т	тропический климат
М	морской умеренно-холодный климат
О	общеклиматическое исполнение (кроме морского)
ОМ	общеклиматическое морское исполнение
В	всеклиматическое исполнение

- * Если основным назначением изделий является эксплуатация в районе с холодным климатом и экономически нецелесообразно их использование вне пределов этого района, вместо обозначения УХЛ рекомендуется обозначение ХЛ.

Обозначение	Характеристика категории размещения
1	на открытом воздухе
2	под навесом или в помещении, где условия такие же, как на открытом воздухе, за исключением солнечной радиации, атмосферных осадков
3	в закрытом помещении без искусственного регулирования климатических условий
4	в закрытом помещении с искусственным регулированием климатических условий (вентиляция, отопление)
5	в помещениях с повышенной влажностью, без искусственного регулирования климатических условий

Исполнение изделия	Категория изделия	Относительная влажность		Абсолютная влажность, среднегодовое значение г×м$^{-3}$
		Среднегодовое значение	Верхнее значение *	
УХЛ	4; 4.1; 4.2	60 % при 20°C	80 % при 25°C	10
У, УХЛ (ХЛ*[5])	1; 2	75 % при 15°C	100 % при 25°C	11
ТУ	1.1	70 % при 15°C	98 % при 25°C	10
	2.1; 3; 3.1	75 % при 15°C	98 % при 25°C	11
	5***	90 % при 15°C	100 % при 25°C	13
	5.1	90 % при 15°C	98 % при 25°C	13
ТС	1; 2 1.1; 3; 3.1;	40 % при 27°C	100 % при 25°C	10
	4; 4.1; 4.2	40 % при 27°C	80 % при 25°C	10
	5	90 % при 15°C	100 % при 25°C	13
	5.1	90 % при 15°C	80 % при 25°C	13
ТВ, Т, О, В	1; 2; 5	80 % при 27°C	100 % при 35°C****	20
ТМ, ОМ**	1.1	75 % при 27°C	98 % при 35°C	17
	2.1; 5.1	80 % при 27°C	98 % при 35°C	20
ТВ, Т, В	3	75 % при 27°C	98 % при 35°C	17
ТМ*[6], ОМ**	3.1	75 % при 27°C	98 % при 35°C	17
ТВ, О, В	4	75 % при 27°C	98 % при 35°C****	17
ТМ, ОМ**	4.1	60 % при 20°C	80 % при 25°C	10
	4.2	75 % при 27°C	98 % при 35°C	17
М	1; 2	80 % при 22°C	100 % при 25°C	15
	1.1	75 % при 22°C	98 % при 25°C	11
	2.1	80 % при 22°C	98 % при 25°C	15
	3; 4; 3.1	75 % при 22°C	98 % при 25°C	11
	4.1	60 % при 20°C	80 % при 25°C	10
	4.2	75 % при 22°C	98 % при 25°C	11
	5	80 % при 22°C	100 % при 25°C	15
	5.1	80 % при 22°C	98 % при 25°C	15

* Указанное в таблице верхнее значение относительной влажности нормируется также при более низких температурах; при более высоких температурах относительная влажность ниже. При нормированном верхнем значении 100% наблюдается конденсация влаги, при нормированных верхних значениях 80% или 98% конденсация влаги не наблюдается. Значению 80% при 25°C соответствуют значения 90% при 20°C или 50 - 60% при 40°C.

** Для морских судов исполнения ОМ, предназначенных для непродолжительного пребывания в районах с тропическим климатом, значения сочетания температуры и влажности допускается принимать такими же, как и для исполнения М.

*** Для изделий, предназначенных для угольных шахт, значения влажности принимают такими же, как для исполнения Т.

**** Для изделий видов климатических исполнений ОМ4 и ОМ5, устанавливаемых в машинных и котельных отделениях кораблей, верхнее предельное рабочее значение 100% при 50°C.

*[5] Для исполнения ХЛ всех категории размещения, кроме 5; 5.1, среднегодовое значение -85 % при минус 6 °C.

*[6] Для исполнения ТМ категорий размещения 1; 2; 5; 2.1; 5.1 применимо также среднегодовое значение 70 % при 29 °C

Исполнение изделий	Категория изделий	Значение температуры воздуха при эксплуатации, °С			
		Рабочее		Предельное рабочее	
		верхнее	нижнее	верхнее	нижнее
У, ТУ	1; 1.1; 2; 2.1; 3	+40	-45	+45	-50
	3.1	+40	-10	+45	-10
	5; 5.1	+35	-5	+35	-5
ХЛ	1; 1.1; 2; 2.1; 3	+40	-60	+45	-70
	3.1	+40	-10	+45	-10
	5; 5.1	+35	-10	+35	-10
УХЛ	1; 1.1; 2; 2.1; 3	+40	-60	+45	-70
	3.1	+40	-10	+45	-10
	4	+35	+1	+40	+1
	4.1	+25	+10	+40	+1
	4.2	+35	+10	+40	+1
	5; 5.1	+35	-10	+35	-10
ТВ	1; 1.1; 2; 2.1; 3; 3.1	+40	+1	+45	+1
	4	+40	+1	+45	+1
	4.1	+25	+10	+40	+1
	4.2	+45	+10	+45	+10
	5; 5.1	+35	+1	+35	+1
Т, ТС	1; 1.1; 2; 2.1; 3; 3.1	+50	-10	+60	-10
	4	+45	+1	+55	+1
	4.1	+25	+10	+40	+1
	4.2	+45	+10	+45	+10
	5; 5.1	+35	+1	+35	+1
О	1; 1.1; 2; 2.1	+50	-60	+60	-70
	4	+45	+1	+55	+1
	4.1	+25	+10	+40	+1
	4.2	+45	+10	+45	+1
	5; 5.1	+35	-10	+35	-10
М	1; 1.1; 2; 2.1; 3; 5; 5.1	+40	-40	+45	-40
	4; 3.1	+40	-10	+40	-10
	4.1	+35	+15	+40	+1
	4.2	+40	+1	+40	+1
ТМ	1; 1.1; 2; 2.1; 3; 5; 5.1	+45	+1	+45	+1
	4	+45	+1	+45	+1
	4.1	+25	+10	+40	+1
	4.2	+45	+1	+45	+1
ОМ	1; 1.1; 2; 2.1; 3; 5; 5.1	+45	-40	+45	-40
	4; 3.1	+45	-10	+45	-10
	4.1	+35	+15	+40	+1
	4.2	+40	+1	+40	+1
В	1; 1.1; 2; 2.1; 3	+50	-60	+60	-70
	3.1	+50	-10	+60	-10
	4	+45	-10	+55	-10
	4.1	+25	+10	+40	+1
	4.2	+45	+1	+45	+1
	5; 5.1	+45	-40	+45	-40